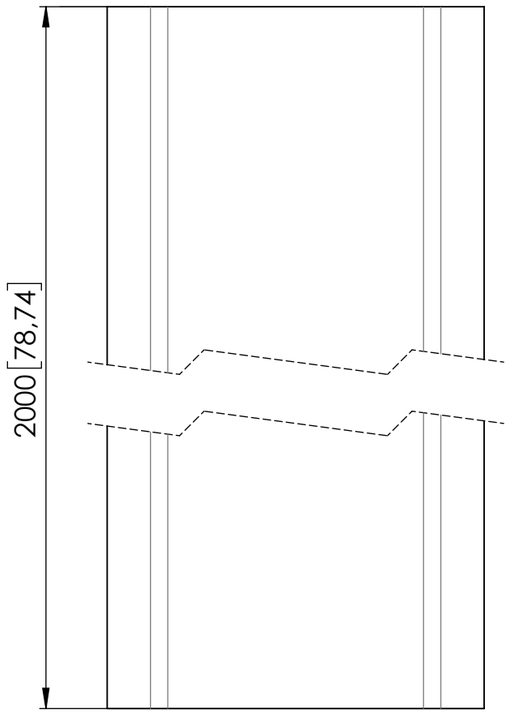

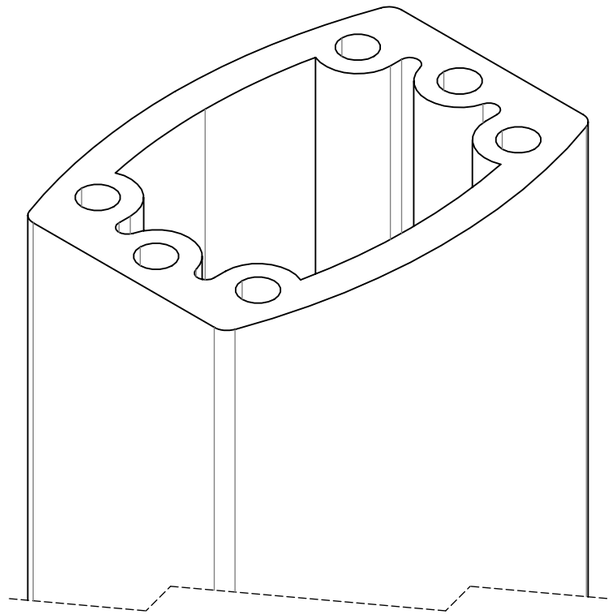

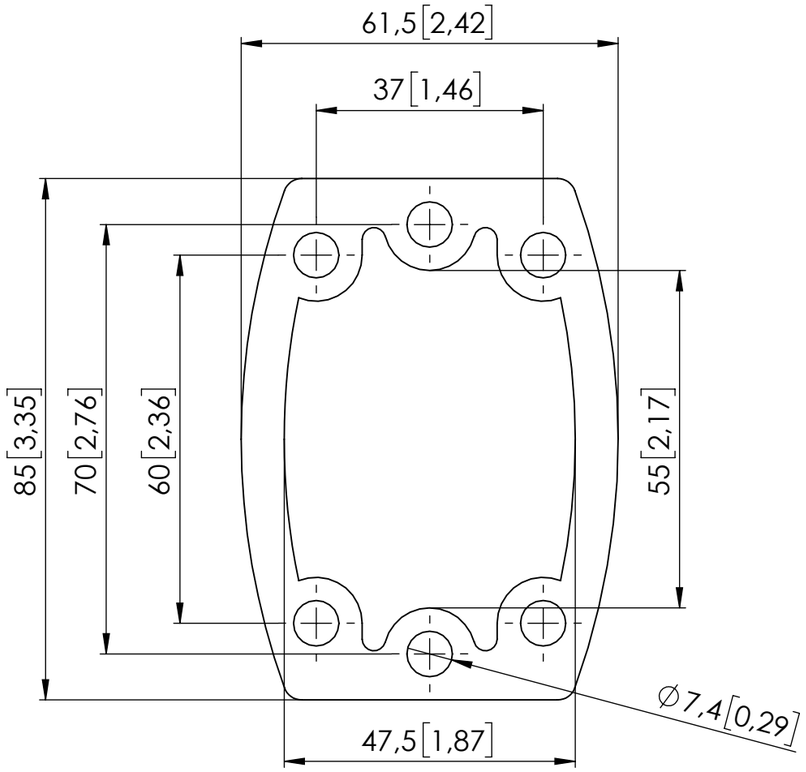

Maße in mm [Inch]

Gewicht: 12 kg / 26,46 lbs		Datum	Name	Ers. f.		
DIN ISO 5456-2	erst.	19.02.2021	millerm	Ers. d.		
Laserbearbeitung DIN EN ISO 9013-1 Stanzen DIN 6930-2-m Biegen NF E 02-352-n	bearb.	05.03.2025	millerm	Urspr.		
Allgemeintoleranz DIN ISO 2768-1-m Schweißen EN ISO 13920-B Schweißvorgabe WPS DIN EN ISO 5817 - D	gepr.	05.03.2025	Eglof	A3	Maßstab:	Blatt 1
	gen.				1:1	von 1

Benennung:
HMA I- Profilrohr L = 2000 [78,74]

Art. Nr.: 7595-6401-30-2000

Zeichn. Nr.: **Index:**

häwa
häwa GmbH
Industriestraße 12
D-88489 Wain

Diese Zeichnung darf ohne unsere Genehmigung weder kopiert, noch vervielfältigt, noch Dritten zugänglich gemacht werden. Zuwiderhandlungen verpflichten zu Schadenersatz und sind bei Vorsatz strafbar.