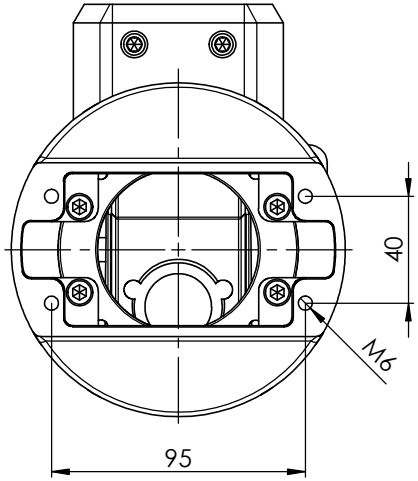

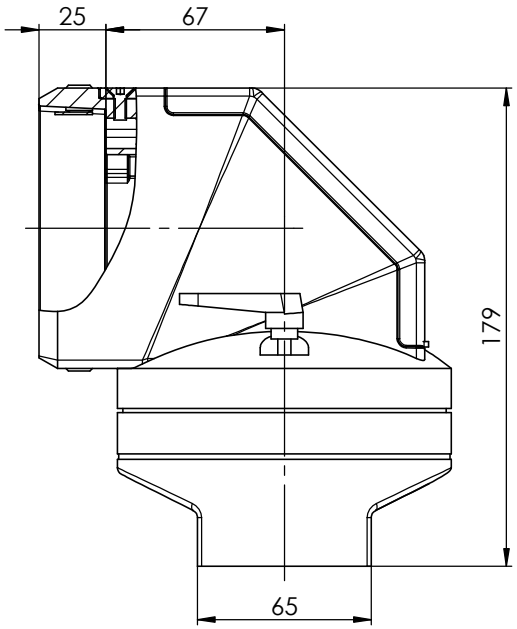

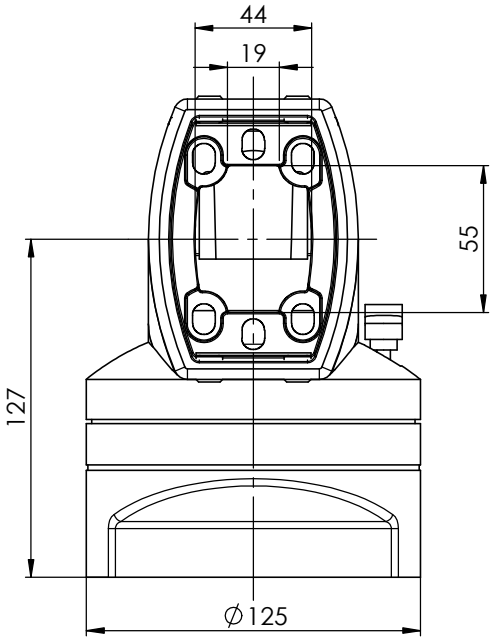

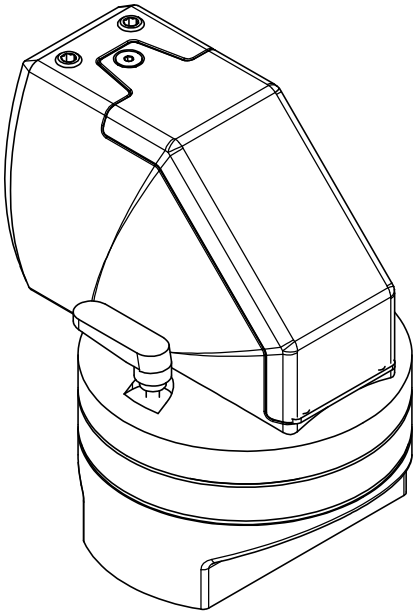

häwa

häwa GmbH
Industriestraße 12
D-88489 Wain

	Datum	Name
Bearb.	19.10.2016	amannd
Gepr.	19.10.16	amannd
Norm		
Maßstab: 1:2		

Kunde:

Zuschnitt:

Material: AL-Druckguss **Gewicht:** 2,80 kg

Art. Nr. häwa: 7595-7401-09-01

Oberfläche:

Benennung:
HLT Winkelkupplung
Schmalflansch

Kaufteil

Zeichnungsnummer: 7595-7401-09-01

Vers.: 0

Blatt 1 von 1

A3

Zust.	Änderung	Datum	Name	Urspr.	Ers. f.	Ers. d.

letzte Bearb. 19.10.16 amannd

Diese Zeichnung darf ohne unsere Genehmigung weder kopiert, noch vervielfältigt, noch Dritten zugänglich gemacht werden. Zuwiderhandlungen verpflichten zu Schadenersatz und sind bei Vorsatz strafbar