Ideen leben

häwa

Toujours une idée plus flexible :

Coffrets et boîtiers häwa

häwa Industrie 4.0 ready

Y-a-t-il dans le programme de coffrets et boîtiers häwa une solution économique répondant à nos exigences ?

'Ce n'est pas à la chaîne que se créent les solutions optimales pour coffrets et boîtiers. Mais dans un dialogue avec vous.'

Joachim Hunger, Directeur des ventes häwa Sud

En tant que votre conseiller personnel häwa, je suis toujours à votre disposition – et me réjouis de pouvoir apporter une solution à vos exigences individuelles.

Nos clients posent des exigences particulières aux systèmes de coffrets häwa. Elles sont parfois plus grandes, parfois plus petites – mais elles ont toutes un point commun : elles sont toujours différentes.

Chez häwa, ces exigences individuelles sont au centre de toute consultation. Parce que nous sommes absolument convaincus qu'ainsi seulement, nous pouvons obtenir la meilleure solution pour votre cas d'application.

Éprouvés des milliers de fois, nos **coffrets et boîtiers** représentent la base de toutes les solutions individuelles clients de la maison häwa. Convaincants en design et fonction, stables et d'une résistance supérieure à la moyenne, nos coffrets et boîtiers offrent déjà en version standard de nombreuses possibilités d'applications grâce à leur éventail de performances, à leurs tailles différentes, leurs certifications (UL, ATEX, IECEx) et leur grande variété en accessoires.

Sur cette base et grâce à l'expérience issue de nombreux projets, nous travaillons ensemble à la solution répondant parfaitement à vos exigences : allant de la simple adaptation pour une meilleure utilisation de l'espace, d'un choix de matériaux absolument individuel pour votre application technique à une mise au point tout à fait personnalisée de votre coffret ou boîtier. Chez häwa, nous mettons tout en œuvre pour rendre possible ce que vous attendez de nous !

Sommaire

Coffrets et boîtiers page 06

Coffrets muraux série 33 page 08
Coffrets muraux au format oblong page 12
compact69 page 14
Coffrets à bornes type K page 18
Coffrets de commande page 20
Coffrets CEM page 22
Coffrets en protection Ex page 26
Accessoires coffrets et boîtiers page 28
Aperçu du programme d'accessoires page 30

Boîtiers à bornes et petits coffrets page 32

Boîtiers à bornes page 34
Boîtiers en polycarbonate, ABS, polyester page 40
Boîtiers en aluminium page 42
Accessoires boîtiers à bornes & petits coffrets page 44
Aperçu du programme d'accessoires page 45

Plans page 46

Gamme de produits häwa page 54

Coffrets et boîtiers häwa

Les coffrets et boîtiers häwa vous sont proposés en tôle d'acier peinture poudre, en acier inoxydable 304 (1.4301) ou dans un autre matériau de votre choix.

Des dimensions généreuses, des indices de protection IP55 / IP66 / IP66/69, des certifications UL ou des versions conformes à la norme CEM vous offrent des possibilités quasi illimitées – également pour votre cas d'application.

Votre standard client fourni par häwa

Vous avez besoin d'autres matériaux, des dimensions différentes ou une configuration spéciale ? Chez häwa, nous n'utilisons pas le terme de solution spéciale, pour nous, c'est tout simplement un standard client. Veuillez nous contacter !

info@haewa.fr

Exemples :

1

2

3

4

1 Stable :
- Le cadre de 26,5 mm rend votre coffret particulièrement résistant à la torsion

3 Sûr :
- Protection contre les influences environnementales grâce aux indices IP55 / IP66 ou IP66 / 69, type 12 ou type 4X

2 Spacieux :
- Le système très bien conçu pour recevoir la plaque de montage offre une grande profondeur utile de : profondeur du coffret –16 mm

4 Innovant :
- Charnière invisible – pourtant avec un angle d'ouverture de 180°

c UL US LISTED

Vous trouverez des informations détaillées à la page du produit respectif.

Acier inoxydable ou tôle d'acier – vous avez le choix.

Acier inoxydable

- Acier inoxydable 304 (1.4301)
- Surface extérieure brossée

Tôle d'acier

- Revêtement peinture poudre, structurée

Coffrets muraux häwa série 33

- Indice de protection max. IP66
- Charnière 180° invisible
- Cadre robuste d'une largeur de 26,5 mm
- Fente de porte étroite
- Changement du sens d'ouverture de porte sans perçage
- Grande profondeur utile max. P-16 mm
- Version : acier inoxydable ou tôle d'acier
- Indice de protection : IP55 / IP66, type 12, 4X
- Agréments : cULus

Le conseil d'un professionnel häwa:

Sur notre site web, vous pouvez composer votre coffret en toute simplicité avec tous les accessoires nécessaires. Ou nous envoyer directement une demande. Votre conseiller häwa est toujours à votre disposition.

Photo : coffret mural série 33 à 1 porte.

Description du produit

Coffret mural avec 1 ou 2 porte(s).
Au choix, avec ou sans plaque de montage.

- Raccordement à la terre selon DIN EN 61439-1, goujons de mise à la terre M6x16 sur porte et corps
- Grâce aux bords doublement rabattus et à une fente de porte étroite, les particules de poussière et l'eau ne peuvent pas pénétrer dans le coffret en ouvrant la porte
- Porte(s) avec joint(s) d'étanchéité injecté(s), en version à 1 porte : fixation standard à droite, possibillité de changement de côte, en version à 2 portes : porte droite chevauchant porte gauche
- Charnières invisibles, en acier ou en acier inoxydable, angle d'ouverture 180°
- Fermeture : jusqu'à une hauteur de 400 mm avec 1 cage tournante, à partir d'une hauteur de 401 mm avec 2 cages tournantes, à partir d'une hauteur de 801 mm avec fermeture à 3 points, axe de fermeture standard à double-barre 3 mm
- A partir d'une hauteur de 400 mm, portes équipées des deux côtés de profilés de renfort / profilés perforés et de perçages de fixation Ø 4,2 mm tous les 25 mm
- Pour version en tôle d'acier : à partir d'une largeur de 400 mm et d'une profondeur de 200 mm, le avec plaque(s) d'entrée de câbles exttérieure(s), affleurant au coffret, en tôle d'acier
  (taille 1 : Lxl: 355 mm x 155 mm,
  surface utile : 325 mm x 125 mm;
  taille 2 : Lxl: 555 mm x 155 mm,
  surface utile : 525 mm x 125 mm)
  fixation par vis Gefu M4 avec Torx T20
  Pour version en acier inoxydable : le sol est fermé
- Plaque de montage fixée sur la paroi arrière, réglable en profondeur de 10 mm maxi, plaque de montage à bords rabattus à position fixe
- Fixation murale : paroi arrière à 4 perçages Ø 9 mm pour le montage des pattes de fixation murale

Contenu de la livraison

- Coffret livré au besoin avec plaque de montage (non montée) et ses éléments de fixation, jeu de fixation pour raccordement du conducteur de protection ainsi qu'une clé. Selon le matériau et la dimension avec plaque(s) d'entrée de câble

Remarque

- Fermeture par poignée compacte (pour demi-cylindre profilé) et autres modifications sur demande

Caractéristiques techniques

- Plans techniques à partir de la page 46
- Profondeur de montage maximale P-16 ou P-24 mm avec plaque de montage à bords rabattus (20 mm)
- Raccordement à la terre selon DIN EN 61439-1
- Surface de la version en tôle d'acier : revêtement peinture poudre RAL 7035, légèrement structurée
  Surface de la version en acier inoxydable : surface extérieure brossée
- Fermeture : coffret en plastique,
  axe de fermeture : GD-Zn noir
  came : zinguée sendzimir ou complètement en acier inoxydable
- Matériau : tôle d'acier ou acier inoxydable 304 (1.4301) plaque de montage zinguée sendzimir
- Plaque de montage : 2 mm ;
  pour coffrets à partir d'une largeur / hauteur 600 mm x 600 mm : 2,5 mm ;
  à partir d'une largeur / hauteur 801 mm, plaque à bords rabattus de 20 mm
- Agréments : cULus
- Indice de protection :
  avec 1 porte IP66, avec 2 portes IP55 type 1,2,5,12
  version à 1 porte : tôle d'acier en plus type 4,
  acier inoxydable type 4x en option type 3,3R

Accessoires › à partir de la page 28

- Plaques de montage
- Rails de montage
- Cadre pivotant 19 pouces
- Socle et supports
- Fermetures
- Et bien d'autres encore

Dimensions (LxHxP)	Matériau	Plaque d'entrée de câble incluse	Épaisseur corps	Épaisseur porte	Sans plaque de montage	Avec plaque de montage
mm			mm	mm		
200 x 300 x 125	tôle d'acier	–	1,35	1,35	**3331-2030-12-07**	**3331-2030-12-17**
	acier inox	–	1,5	1,5	**3351-2030-12-00**	**3351-2030-12-10**
300 x 400 x 150	tôle d'acier	–	1,35	1,35	**3331-3040-15-07**	**3331-3040-15-17**
	acier inox	–	1,5	1,5	**3351-3040-15-00**	**3351-3040-15-10**
300 x 450 x 150	tôle d'acier	–	1,35	1,35	**3331-3045-15-07**	**3331-3045-15-17**
400 x 600 x 150	tôle d'acier	–	1,35	1,5	**3331-4060-15-07**	**3331-4060-15-17**
300 x 300 x 200	tôle d'acier	–	1,35	1,35	**3331-3030-20-07**	**3331-3030-20-17**
300 x 450 x 200	tôle d'acier	–	1,35	1,35	**3331-3045-20-07**	**3331-3045-20-17**
400 x 400 x 200	tôle d'acier	1 x taille 1	1,35	1,35	**3331-4040-20-07**	**3331-4040-20-17**
	acier inox	–	1,5	1,5	**3351-4040-20-00**	**3351-4040-20-10**
400 x 500 x 200	tôle d'acier	1 x taille 1	1,35	1,35	**3331-4050-20-07**	**3331-4050-20-17**
400 x 600 x 200	tôle d'acier	1 x taille 1	1,35	1,5	**3331-4060-20-07**	**3331-4060-20-17**
	acier inox	–	1,5	1,5	**3351-4060-20-00**	**3351-4060-20-10**
450 x 300 x 200	tôle d'acier	1 x taille 1	1,35	1,35	**3331-4530-20-07**	**3331-4530-20-17**
500 x 500 x 200	tôle d'acier	1 x taille 1	1,35	1,5	**3331-5050-20-07**	**3331-5050-20-17**
500 x 600 x 200	tôle d'acier	1 x taille 1	1,35	1,5	**3331-5060-20-07**	**3331-5060-20-17**
500 x 800 x 200	tôle d'acier	1 x taille 1	1,35	1,5	**3331-5080-20-07**	**3331-5080-20-17**
600 x 400 x 200	tôle d'acier	1 x taille 2	1,35	1,5	**3331-6040-20-07**	**3331-6040-20-17**
600 x 600 x 200	tôle d'acier	1 x taille 2	1,35	1,5	**3331-6060-20-07**	**3331-6060-20-17**
	acier inox	–	1,5	1,5	**3351-6060-20-00**	**3351-6060-20-10**
600 x 700 x 200	tôle d'acier	1 x taille 2	1,35	1,5	**3331-6070-20-07**	**3331-6070-20-17**
600 x 800 x 200	tôle d'acier	1 x taille 2	1,35	1,5	**3331-6080-20-07**	**3331-6080-20-17**
	acier inox	–	1,5	1,5	**3351-6080-20-00**	**3351-6080-20-10**
800 x 600 x 200	tôle d'acier	2 x taille 1	1,35	1,5	**3331-8060-20-07**	**3331-8060-20-17**
800 x 800 x 200	tôle d'acier	2 x taille 1	1,5	1,5	**3331-8080-20-07**	**3331-8080-20-17**
	acier inox	–			**3351-8080-20-00**	**3351-8080-20-10**
800 x 1000 x 200	tôle d'acier	2 x taille 1	1,5	1,5	**3331-8010-20-07**	**3331-8010-20-17**
500 x 500 x 210	acier inox	–	1,35	1,5	**3351-5050-21-00**	**3351-5050-21-10**
400 x 600 x 300	tôle d'acier	1 x taille 1	1,35	1,5	**3331-4060-30-07**	**3331-4060-30-17**
500 x 500 x 300	tôle d'acier	1 x taille 1	1,35	1,5	**3331-5050-30-07**	**3331-5050-30-17**
600 x 600 x 300	acier inox	–	1,35	1,5	**3351-6060-30-00**	**3351-6060-30-10**
600 x 800 x 300	tôle d'acier	1 x taille 2	1,35	1,5	**3331-6080-30-07**	**3331-6080-30-17**
	acier inox	–	1,5	1,5	**3351-6080-30-00**	**3351-6080-30-10**
600 x 1200 x 300	tôle d'acier	1 x taille 2	1,35	1,5	**3331-6012-30-07**	**3331-6012-30-17**
800 x 600 x 300	tôle d'acier	2 x taille 1	1,35	1,5	**3331-8060-30-07**	**3331-8060-30-17**
800 x 800 x 300	tôle d'acier	2 x taille 1	1,5	1,5	**3331-8080-30-07**	**3331-8080-30-17**
	acier inox	–			**3351-8080-30-00**	**3351-8080-30-10**
800 x 1000 x 300	tôle d'acier	2 x taille 1	1,5	1,5	**3331-8010-30-07**	**3331-8010-30-17**
	acier inox	–			**3351-8010-30-00**	**3351-8010-30-10**
800 x 1200 x 300	tôle d'acier	2 x taille 1	1,5	1,5	**3331-8012-30-07**	**3331-8012-30-17**
915 x 915 x 300	tôle d'acier	2 x taille 1	1,5	2	**3331-9191-30-07**	**3331-9191-30-17**
915 x 1070 x 300	tôle d'acier	2 x taille 1	1,5	2	**3331-9110-30-07**	**3331-9110-30-17**
915 x 1200 x 300	tôle d'acier	2 x taille 1	1,5	2	**3331-9112-30-07**	**3331-9112-30-17**
915 x 1525 x 300	tôle d'acier	2 x taille 1	1,5	2	**3331-9115-30-07**	**3331-9115-30-17**

Dimensions (LxHxP)	Matériau	Plaque d'entrée de câble incluse	Épaisseur corps	Épaisseur porte	Sans plaque de montage	Avec plaque de montage
mm			mm	mm		
600 x 400 x 350	tôle d'acier	1 x taille 2	1,35	1,5	**3331-6040-35-07**	**3331-6040-35-17**
600 x 600 x 350	tôle d'acier	1 x taille 2	1,35	1,5	**3331-6060-35-07**	**3331-6060-35-17**
	acier inox	–	1,5	1,5	**3351-6060-35-00**	**3351-6060-35-10**
600 x 800 x 350	acier inox	–	1,35	1,5	**3351-6080-35-00**	**3351-6080-35-10**
600 x 1000 x 350	tôle d'acier	1 x taille 2	1,35	1,5	**3331-6010-35-07**	**3331-6010-35-17**
600 x 1200 x 350	tôle d'acier	1 x taille 2	1,35	1,5	**3331-6012-35-07**	**3331-6012-35-17**
800 x 800 x 350	acier inox	–	1,5	1,5	**3351-8080-35-00**	**3351-8080-35-10**
800 x 1000 x 350	tôle d'acier	2 x taille 1	1,5	1,5	**3331-8010-35-07**	**3331-8010-35-17**
1000 x 1200 x 350	tôle d'acier	2 x taille 1	1,5	2	**3331-1112-35-07**	**3331-1112-35-17**
	acier inox	–	1,5	1,5	**3351-1112-35-00**	**3351-1112-35-10**
600 x 600 x 400	tôle d'acier	1 x taille 2	1,35	1,5	**3331-6060-40-07**	**3331-6060-40-17**
	acier inox	–	1,5	1,5	**3351-6060-40-00**	**3351-6060-40-10**
600 x 800 x 400	tôle d'acier	1 x taille 2	1,35	1,5	**3331-6080-40-07**	**3331-6080-40-17**
	acier inox	–	1,5	1,5	**3351-6080-40-00**	**3351-6080-40-10**
600 x 1000 x 400	tôle d'acier	1 x taille 2	1,35	1,5	**3331-6010-40-07**	**3331-6010-40-17**
600 x 1200 x 400	tôle d'acier	1 x taille 2	1,35	1,5	**3331-6012-40-07**	**3331-6012-40-17**
760 x 915 x 400	tôle d'acier	1 x taille 2	1,5	1,5	**3331-7691-40-07**	**3331-7691-40-17**
800 x 800 x 400	tôle d'acier	2 x taille 1	1,5	1,5	**3331-8080-40-07**	**3331-8080-40-17**
	acier inox	–			**3351-8080-40-00**	**3351-8080-40-10**
800 x 1000 x 400	tôle d'acier	2 x taille 1	1,5	1,5	**3331-8010-40-07**	**3331-8010-40-17**
	acier inox	–			**3351-8010-40-00**	**3351-8010-40-10**
800 x 1200 x 400	tôle d'acier	2 x taille 1	1,5	1,5	**3331-8012-40-07**	**3331-8012-40-17**
1000 x 1200 x 400	tôle d'acier	2 x taille 1	1,5	2	**3331-1112-40-07**	**3331-1112-40-17**
	acier inox	–	1,5	1,5	**3351-1112-40-00**	**3351-1112-40-10**
915 x 1200 x 420	tôle d'acier	2 x taille 1	1,5	2	**3331-9112-42-07**	**3331-9112-42-17**
1000 x 1000 x 300	tôle d'acier	2 x taille 1	1,5	2	**3331-1010-30-07***	**3331-1010-30-17***
1000 x 1200 x 300	tôle d'acier	2 x taille 1	1,5	2	**3331-1012-30-07***	**3331-1012-30-17***
	acier inox	–	1,5	1,5	**3351-1012-30-00***	**3351-1012-30-10***
1000 x 1400 x 300	tôle d'acier	2 x taille 1	1,5	2	**3331-1014-30-07***	**3331-1014-30-17***
	acier inox	–	1,5	1,5	**3351-1014-30-00***	**3351-1014-30-10***
1200 x 915 x 300	tôle d'acier	2 x taille 2	1,5	2	**3331-1291-30-07***	**3331-1291-30-17***
1000 x 800 x 350	tôle d'acier	2 x taille 1	1,5	2	**3331-1080-35-07***	**3331-1080-35-17***
1000 x 1200 x 350	tôle d'acier	2 x taille 1	1,5	2	**3331-1012-35-07***	**3331-1012-35-17***
	acier inox	–	1,5	1,5	**3351-1012-35-00***	**3351-1012-35-10***
1200 x 1200 x 350	tôle d'acier	2 x taille 2	1,5	2	**3331-1212-35-07***	**3331-1212-35-17***
	acier inox	–	1,5	1,5	**3351-1212-35-00***	**3351-1212-35-10***
1000 x 800 x 400	tôle d'acier	2 x taille 1	1,5	2	**3331-1080-40-07***	**3331-1080-40-17***
1000 x 1000 x 400	tôle d'acier	2 x taille 1	1,5	2	**3331-1010-40-07***	**3331-1010-40-17***
1000 x 1200 x 400	tôle d'acier	2 x taille 1	1,5	2	**3331-1012-40-07***	**3331-1012-40-17***
	acier inox	–	1,5	1,5	**3351-1012-40-00***	**3351-1012-40-10***
1000 x 1400 x 400	tôle d'acier	2 x taille 1	1,5	2	**3331-1014-40-07***	**3331-1014-40-17***
	acier inox	–	1,5	1,5	**3351-1014-40-00***	**3351-1014-40-10***
1200 x 1200 x 400	tôle d'acier	2 x taille 2	1,5	2	**3331-1212-40-07***	**3331-1212-40-17***
	acier inox	–			**3351-1212-40-00***	**3351-1212-40-10***

* = 2 portes se chevauchant

Coffrets muraux häwa au format oblong

- Indice de protection IP55
- Charnière 180° invisible
- Cadre robuste d'une largeur de 26,5 mm
- Fente de porte étroite
- Changement du sens d'ouverture de porte sans perçage

Le conseil d'un professionnel häwa :

Laissez-vous inspirer !
Vous trouverez sur notre site internet des projets clients déjà réalisés sous "Références".

Photo : coffret mural au format oblong, 2 portes

Description du produit

Coffret mural avec à 1 ou 2 porte(s) et plaque de montage.

- Raccordement à la terre selon DIN EN 61439-1, goujons de mise à la terre M6x16 sur porte et corps
- Grâce aux bords doublement rabattus et à une fente de porte étroite, les particules de poussière et l'eau ne peuvent pas pénétrer dans le coffret en ouvrant la porte
- Porte(s) avec joint(s) d'étanchéité injecté(s), en version à 1 porte : fixation standard à droite, possibilité de changement de côté, en version 2 portes : porte droite chevauchant porte gauche
- Charnières invisibles, en acier, angle d'ouverture 180°
- Fermeture : avec fermeture à 3 points, axe de fermeture standard à double-barre 3 mm
- Porte(s) équipée(s) des deux côtés de profilés de renfort/ profilés perforés et de perçages de fixation Ø 4,2 mm tous les 25 mm
- Sol avec plaque(s) d'entrée de câble intérieure(s) en tôle d'acier, à bords rabattus de tous côtés, étanchéité en mousse de polyuréthane (surface utile par plaque de câble : 500 mm x 125 mm) fixé sur goujons M6x16
- Plaque de montage fixée sur la paroi arrière par des goujons M8x30, sol avec profilés de support
- Fixation murale : paroi arrière à 4 perçages Ø 9 mm pour le montage des pattes de fixation murale

Contenu de la livraison

- Coffret complet avec plaque de montage montée et plaque(s) d'entrée de câble, jeu de fixation pour raccordement du conducteur de protection, ainsi qu'une clé.

Remarque

- Fermeture par poignée compacte (pour recevoir un demi-cylindre profilé) et autres modifications sur demande

Caractéristiques techniques

- Plans techniques à partir de la page 50
- Profondeur de montage maximale P-12 ou P-24mm avec plaque de montage à bords rabattus (20 mm)
- Raccordement au à la terre selon DIN EN 61439-1
- Surface : revêtement peinture poudre RAL 7035, légèrement structurée
- Fermeture : coffret en plastique, axe de fermeture : GD-Zn noir, came : zinguée sendizimir
- Matériau : tôle d'acier, plaque de montage et plaque(s) d'entrée de câble zinguée sendizimir
- Plaque de montage : 2,5 mm, à partir d'une largeur de coffret de 1000 mm à bords rabattus 20 mm
- Conçu de manière constructive selon l'indice de protection IP55, satisfait aux exigences techniques selon type 12

Accessoires › à partir de la page 28

- Rails de montage
- Fixations murales
- Fermetures
- Et bien d'autres encore

Dimensions (LxHxP)	Plaque d'entrée de câble incluse	Épaisseur corps	Épaisseur porte	Référence
mm		mm	mm	
800 x 700 x 300	1	1,5	1,5	**3339-8070-30-17**
800 x 700 x 400	1	1,5	1,5	**3339-8070-40-17**
1000 x 700 x 400	1	1,5	2	**3339-1070-40-17**
1200 x 700 x 400	2	1,5	1,5	**3339-1270-40-17***
1600 x 700 x 400	2	1,5	2	**3339-1670-40-17***

* = 2 portes se chevauchant

compact69 häwa

- Indice de protection IP66 / IP69
- Résistant aux nettoyages à la vapeur/ à haute pression et étanche aux jets d'eau puissants
- Charnières et cage tournante résistante(s) aux vibrations sur demande
- Charnières invisibles, ouverture env. 120°
- Version : acier inoxydable ou tôle d'acier

Le conseil d'un professionnel häwa :

Sur notre site internet, vous pouvez facilement rassembler sur vos mémos les downloads se rapportant à vos produits et les télécharger plus tard sous forme de fichier zip.

Photo : coffret compact69 en tôle d'acier

Description du produit

Coffret compact69 avec 1 porte, préparé pour l'utilisation des accessoires des coffrets et/ou des bôitiers à bornes häwa.

- Raccordement à la terre selon DIN EN 61439-1, goujons M6x16 sur porte et corps
- Les bords spéciaux triplement rabattus de 25 mm (en haut/en bas) et/ou de 31,5 mm (latéralement) protègent le joint d'étanchéité contre les jets d'eau directs et empêchent la pénétration de particules de poussières et d'eau à l'ouverture de la porte
- Porte avec joint d'étanchéité injecté, fixation standard à droite. Changement de côté en tournant le coffret
- Charnières invisibles, angle d'ouverture env. 120°
- Fermeture : axe de fermeture à double-barre 3 mm
- Sur demande, charnières et cage tournante sont résistantes aux vibrations, le nombre et les écarts sont définis par la largeur et hauteur respectives du coffret
- Porte à partir d'une largeur de coffret de 226 mm avec 4 goujons, M4x8 pour la fixation de profilés de renforcement ou pour l'utilisation libre. Porte jusqu'à une largeur de coffret de 225 mm sans goujons.
- Coffret avec une profondeur de 120 mm préparé pour le montage d'une plaque de montage ou d'un rail porteur, à partir d'une profondeur de 200 mm pour plaque de montage
- Fixation murale par 4 ou 6 écrous à rivets tête plate avec filetage intérieur M6 sur paroi arrière

Contenu de la livraison

- Coffret complet, sans équipement intérieur, avec 1 clé

Remarque

- Rails de montage sur demande

Caractéristiques techniques

- Plans techniques à partir de la page 52
- Raccordement à la terre selon DIN EN 61439-1
- Surface de la version en tôle d'acier : revêtement peinture poudre RAL 7035, légèrement structurée Surface version en acier inoxydable : surface extérieure brossée
- Matériau : tôle d'acier 1,5 mm ou acier inoxydable 304 (1.4301) 1,5 mm
- Indice de protection : IP66/IP69

Accessoires › à partir de la page 28

- Plaques de montage
- Rails de montage
- Fixations murales
- Fermetures
- Et bien d'autres encore

Dimensions (LxHxP) mm	Matériau	Fermeture	Référence
225 x 250 x 120	tôle d'acier	1 cage tournante	**0338-2025-12-07**
	acier inox		**0358-2025-12-00**
225 x 350 x 120	tôle d'acier	1 cage tournante	**0338-2035-12-07**
	acier inox		**0358-2035-12-00**
325 x 400 x 120	tôle d'acier	2 cages tournantes	**0338-3040-12-07**
	acier inox		**0358-3040-12-00**
425 x 400 x 120	tôle d'acier	2 cages tournantes	**0338-4040-12-07**
	acier inox		**0358-4040-12-00**
410 x 400 x 200	tôle d'acier	2 cages tournantes	**0338-4040-20-07**
	acier inox		**0358-4040-20-00**
410 x 600 x 200	tôle d'acier	2 cages tournantes	**0338-4060-20-07**
	acier inox		**0358-4060-20-00**
610 x 600 x 200	tôle d'acier	4 cages tournantes	**0338-6060-20-07**
	acier inox		**0358-6060-20-00**
610 x 600 x 300	tôle d'acier	4 cages tournantes	**0338-6060-30-07**
	acier inox		**0358-6060-30-00**
610 x 800 x 200	tôle d'acier	5 cages tournantes	**0338-6080-20-07**
	acier inox		**0358-6080-20-00**
610 x 1000 x 300	tôle d'acier	5 cages tournantes	**0338-6010-30-07**
	acier inox		**0358-6010-30-00**
610 x 1200 x 400	tôle d'acier	5 cages tournantes	**0338-6012-40-07**
	acier inox		**0358-6012-40-00**
810 x 800 x 200	tôle d'acier	5 cages tournantes	**0338-8080-20-07**
	acier inox		**0358-8080-20-00**
810 x 800 x 300	tôle d'acier	5 cages tournantes	**0338-8080-30-07**
	acier inox		**0358-8080-30-00**
810 x 1200 x 300	tôle d'acier	5 cages tournantes	**0338-8012-30-07**
	acier inox		**0358-8012-30-00**
810 x 1600 x 400	tôle d'acier	6 cages tournantes	**0338-8016-40-07**
	acier inox		**0358-8016-40-00**
810 x 1600 x 600	tôle d'acier	6 cages tournantes	**0338-8016-60-07**
	acier inox		**0358-8016-60-00**

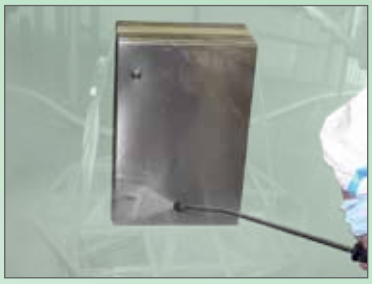

Rebords
à bords spéciaux
triplement rabattus

Joint d'étanchéité
injecté

Charnière
invisible, à ouverture
d'environ 120°

Fermeture
actionnement
double-barre 3 mm
came spéciale

Raccordement à la terre
goujons sur
corps et porte

Coffrets à bornes häwa de type K

- Solution idéale pour petits circuits et câblages
- Rebords étroits pour grandes surfaces de montage
- Indice de protection IP55, type 12
- Agrément : cULus

Le conseil d'un professionnel häwa :

Vous trouverez dans ce catalogue un extrait des configurations déjà réalisées.
Celle qu'il vous faut n'en fait pas partie ? Dans ce cas, veuillez nous contacter !

Photo: coffret à bornes type K, tôle d'acier, 1 porte

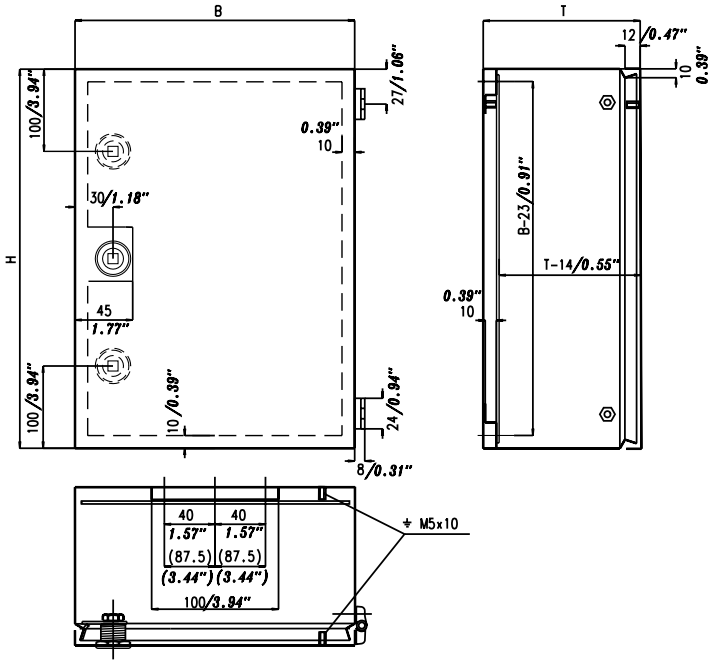

Description du produit

Coffret à bornes type K avec 1 porte, préparé pour l'utilisation des accessoires des boîtiers à bornes häwa.

- Raccordement à la terre selon DIN EN 61439-1, goujons M5x10 sur porte et corps
- Bords rabattus de 9 mm et fente de porte étroite empêchent la pénétration d'eau et de particules de poussières à l'ouverture de la porte
- Porte avec joint d'étanchéité injecté, fixation standard à droite. Changement de côté possible
- Charnières en acier, angle d'ouverture 120°
- Fermeture : cage tournante, axe de fermeture standard à double-barre 3 mm
- Équerre en Z sur paroi arrière pour la fixation d'une plaque de montage ou d'un rail porteur

Contenu de la livraison

- Coffret complet et 1 clé

Caractéristiques techniques

- Raccordement à la terre selon DIN EN 61439-1
- Surface : revêtement peinture poudre RAL 7035, légèrement structurée
- Matériau: tôle d'acier 1,5 mm
- Agrément : cULus
- Indice de protection : IP55, type 1, 2, 5, 12

Accessoires › à partir de la page 44

- Plaques de montage
- Rails de montage
- Fixations murales
- Fermetures
- Et bien d'autres encore

Dimensions (LxHxP) mm	Fermeture	Référence
150 x 150 x 80	1 cage tournante	**2409-1515-80-07**
150 x 200 x 80	1 cage tournante	**2409-1520-80-07**
150 x 300 x 80	1 cage tournante	**2409-1530-80-07**
150 x 300 x 120	1 cage tournante	**2409-1530-12-07**
200 x 200 x 120	1 cage tournante	**2409-2020-12-07**
200 x 300 x 120	1 cage tournante	**2409-2030-12-07**
200 x 400 x 120	1 cage tournante	**2409-2040-12-07**
200 x 500 x 120	2 cages tournantes	**2409-2050-12-07**
300 x 300 x 120	1 cage tournante	**2409-3030-12-07**
300 x 400 x 120	1 cage tournante	**2409-3040-12-07**

Coffret de commande häwa

- Indice de protection : IP65
- Couvercle avec cadre avant
- Charnières avec angle d'ouverture 180°

Photo : coffret de commande

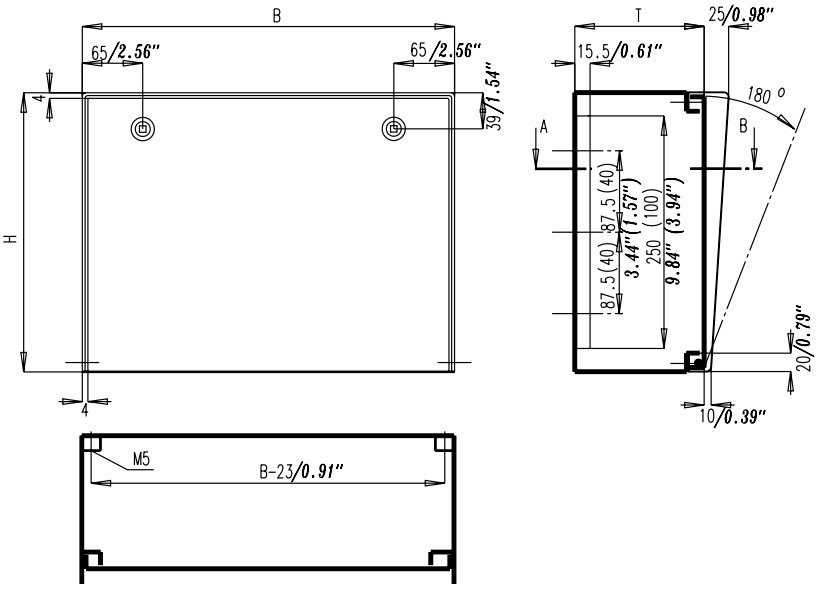

Le conseil d'un professionnel häwa :

Toute la diversité des produits häwa – prêts à être téléchargés. C'est si facile : sous Téléchargement, vous avez accès par un seul clic à tout ce que häwa vous propose en documentation.

Description du produit

Coffret de commande avec cadre avant à bords rabattus vers l'avant pour la protection des appareils encastrés.

- Raccordement à la terre selon DIN EN 61439-1, goujons M5x16 sur couvercle et corps
- Rebords 90° : 20 mm
- Couvercle avec joint d'étanchéité injecté
- Couvercle charnières en bas. Angle d'ouverture 180°
- Fermeture : actionnement standard 6 mm 4 pans
- Cadre avant : à bords rabattus vers l'avant, dévissable

Contenu de la livraison

- Coffret, couvercle et cadre avant

Caractéristiques techniques

- Raccordement à la terre selon DIN EN 61439-1
- Surface : revêtement peinture poudre RAL 7035, légèrement structurée
- Matériau : tôle d'acier 1,5 mm
- Indice de protection: IP65

Accessoires » à partir de la page 44

- Plaques de montage
- Rails de montage
- Pattes de fixation murale
- Et bien d'autres encore

Dimensions (LxHxP) mm	Référence
200 x 300 x 120	**2441-2030-12-07**
200 x 300 x 200	**2441-2030-20-07**
300 x 300 x 120	**2441-3030-12-07**
400 x 300 x 120	**2441-4030-12-07**
400 x 300 x 200	**2441-4030-20-07**
600 x 400 x 200	**2441-6040-20-07**

Coffrets CEM häwa

- Protection contre les perturbations électromagnétiques
- Empêche les rayonnements électromagnétiques involontaires dans l'environnement
- Joint d'étanchéité spécial CEM / IP
- Tous les points de contact sont conducteurs
- Version : acier inoxydable ou tôle d'acier

Le conseil d'un professionnel häwa :

Vous cherchez un coffret avec des dimensions bien spéciales ? Contactez-nous !
Nous vous livrons votre coffret sur mesure !

Photo : coffret CEM en acier inox

Description du produit

Coffret mural avec 1 porte.
Au choix avec ou sans plaque de montage.

- Raccordement à la terre selon DIN EN 61439-1, goujons M6x16 sur porte et corps
- Bords doublement rabattus et fente de porte étroite empêchent la pénétration d'eau et de particules de poussières à l'ouverture de la porte
- Porte avec joint d'étanchéité spécial CEM / IP, fixation standard à droite
- Charnières invisibles, en acier ou en acier inoxydable, angle d'ouverture 180°
- Fermeture :
  jusqu'à une hauteur de 400 mm avec 1 cage tournante,
  à partir d'une hauteur de 401 mm avec 2 cages tournantes,
  à partir d'une hauteur de 801 mm avec fermeture à 3 points,
  axe de fermeture standard à double-barre 3 mm
- Portes à partir d'une hauteur de 400 mm équipées des deux côtés de profilés de renfort / profilés perforés et de perçages de fixation Ø 4,2 mm tous les 25 mm
- Pour version en tôle d'acier : sol à partir d'une largeur de 400 mm et d'une profondeur de 200 mm avec plaque(s) d'entrée de câble extérieure(s), affleurant au coffret, en tôle d'acier
  (taille 1 : Lxl : 355 mm x 155 mm,
  surface utile : 325 mm x 125 mm ;
  taille 2 : Lxl : 555 mm x 155 mm,
  surface utile : 525 mm x 125 mm)
  fixation par vis Gefu M4 avec Torx T20
  En version acier inox avec sol fermé
- Plaque de montage fixée la sur la paroi arrière, réglable en profondeur de 10 mm maxi, plaque de montage à bords rabattus à position fixe
- Fixation murale : perçages fermés par des vis

Contenu de la livraison

- Coffret livrée ou sans avec au besoin plaque de montage (livrée non montée) et ses pièces de fixation, jeu de fixation pour raccordement du conducteur de protection, ainsi qu'une clé. Suivant le matériau et la dimension avec plaque(s) d'entrée de câble

Remarque

- Fermeture par poignée compacte (pour recevoir un demi-cylindre profilé) et autres modifications sur demande

Caractéristiques techniques

- Profondeur de montage max. P-16 mm ou P-24 mm avec plaque de montage à bords rabattus (20 mm)
- Raccordement à la terre selon DIN EN 61439-1
- Surface de la version en tôle d'acier : revêtement peinture poudre RAL 7035, légèrement structurée
  Surface de la version en acier inox : surface extérieure brossée
- Fermeture : GD-Zn noire, came : zinguée sendzimir ou complètement en acier inoxydable
- Matériau : tôle d'acier ou acier inoxydable 304 (1.4301), plaque de montage zinguée sendzimir
- Plaque de montage : 2 mm ;
  à partir d'une largeur / hauteur de coffret de 600 mm x 600 mm : 2,5 mm ;
  à partir d'une largeur / hauteur de 801 mm, à bords rabattus de 20 mm
- Indice de protection : conçu de manière constructive selon IP54

Accessoires › à partir de la page 28

- Plaques de montage
- Rails de montage
- Cadre pivotant 19 pouces
- Fixations murales
- Fermetures
- Et bien d'autres encore

Dimensions (LxHxP)	Matériau	Plaque d'entrée de câble incluse	Épaisseur corps	Épaisseur porte	Sans plaque de montage	Avec plaque de montage
mm			mm	mm		
200 x 300 x 125	tôle d'acier	–	1,35	1,35	**3331-2030-12-06**	**3331-2030-12-16**
	acier inox	–	1,5	1,5	**3351-2030-12-06**	**3351-2030-12-16**
300 x 400 x 150	tôle d'acier	–	1,35	1,35	**3331-3040-15-06**	**3331-3040-15-16**
	acier inox	–	1,5	1,5	**3351-3040-15-06**	**3351-3040-15-16**
300 x 450 x 150	tôle d'acier	–	1,35	1,35	**3331-3045-15-06**	**3331-3045-15-16**
400 x 600 x 150	tôle d'acier	–	1,35	1,5	**3331-4060-15-06**	**3331-4060-15-16**
300 x 300 x 200	tôle d'acier	–	1,35	1,35	**3331-3030-20-06**	**3331-3030-20-16**
300 x 450 x 200	tôle d'acier	–	1,35	1,35	**3331-3045-20-06**	**3331-3045-20-16**
400 x 400 x 200	tôle d'acier	1 x taille 1	1,35	1,35	**3331-4040-20-06**	**3331-4040-20-16**
	acier inox	–	1,5	1,5	**3351-4040-20-06**	**3351-4040-20-16**
400 x 500 x 200	tôle d'acier	1 x taille 1	1,35	1,35	**3331-4050-20-06**	**3331-4050-20-16**
400 x 600 x 200	tôle d'acier	1 x taille 1	1,35	1,5	**3331-4060-20-06**	**3331-4060-20-16**
	acier inox	–	1,5	1,5	**3351-4060-20-06**	**3351-4060-20-16**
450 x 300 x 200	tôle d'acier	1 x taille 1	1,35	1,35	**3331-4530-20-06**	**3331-4530-20-16**
500 x 500 x 200	tôle d'acier	1 x taille 1	1,35	1,5	**3331-5050-20-06**	**3331-5050-20-16**
500 x 800 x 200	tôle d'acier	1 x taille 1	1,35	1,5	**3331-5080-20-06**	**3331-5080-20-16**
600 x 400 x 200	tôle d'acier	1 x taille 2	1,35	1,5	**3331-6040-20-06**	**3331-6040-20-16**
600 x 600 x 200	tôle d'acier	1 x taille 2	1,35	1,5	**3331-6060-20-06**	**3331-6060-20-16**
	acier inox	–	1,5	1,5	**3351-6060-20-06**	**3351-6060-20-16**
600 x 700 x 200	tôle d'acier	1 x taille 2	1,35	1,5	**3331-6070-20-06**	**3331-6070-20-16**
600 x 800 x 200	tôle d'acier	1 x taille 2	1,35	1,5	**3331-6080-20-06**	**3331-6080-20-16**
	acier inox	–	1,5	1,5	**3351-6080-20-06**	**3351-6080-20-16**
800 x 600 x 200	tôle d'acier	2 x taille 1	1,35	1,5	**3331-8060-20-06**	**3331-8060-20-16**
800 x 800 x 200	tôle d'acier	2 x taille 1	1,5	1,5	**3331-8080-20-06**	**3331-8080-20-16**
	acier inox	–			**3351-8080-20-06**	**3351-8080-20-16**
800 x 1000 x 200	tôle d'acier	2 x taille 1	1,5	1,5	**3331-8010-20-06**	**3331-8010-20-16**
400 x 600 x 300	tôle d'acier	1 x taille 1	1,35	1,5	**3331-4060-30-06**	**3331-4060-30-16**
500 x 500 x 300	tôle d'acier	1 x taille 1	1,35	1,5	**3331-5050-30-06**	**3331-5050-30-16**
600 x 600 x 300	acier inox	–	1,35	1,5	**3351-6060-30-06**	**3351-6060-30-16**
600 x 800 x 300	tôle d'acier	1 x taille 2	1,35	1,5	**3331-6080-30-06**	**3331-6080-30-16**
	acier inox	–	1,5	1,5	**3351-6080-30-06**	**3351-6080-30-16**

Dimensions (LxHxP) mm	Matériau	Plaque d'entrée de câble incluse	Épaisseur corps mm	Épaisseur porte mm	Sans plaque de montage	Avec plaque de montage
600 x 1200 x 300	tôle d'acier	1 x taille 2	1,35	1,5	**3331-6012-30-06**	**3331-6012-30-16**
800 x 600 x 300	tôle d'acier	2 x taille 1	1,35	1,5	**3331-8060-30-06**	**3331-8060-30-16**
800 x 800 x 300	tôle d'acier	2 x taille 1	1,5	1,5	**3331-8080-30-06**	**3331-8080-30-16**
	acier inox	–			**3351-8080-30-06**	**3351-8080-30-16**
800 x 1000 x 300	tôle d'acier	2 x taille 1	1,5	1,5	**3331-8010-30-06**	**3331-8010-30-16**
	acier inox	–			**3351-8010-30-06**	**3351-8010-30-16**
800 x 1200 x 300	tôle d'acier	2 x taille 1	1,5	1,5	**3331-8012-30-06**	**3331-8012-30-16**
600 x 400 x 350	tôle d'acier	1 x taille 2	1,35	1,5	**3331-6040-35-06**	**3331-6040-35-16**
600 x 600 x 350	tôle d'acier	1 x taille 2	1,35	1,5	**3331-6060-35-06**	**3331-6060-35-16**
	acier inox	–	1,5	1,5	**3351-6060-35-06**	**3351-6060-35-16**
600 x 800 x 350	acier inox	–	1,35	1,5	**3351-6080-35-06**	**3351-6080-35-16**
600 x 1000 x 350	tôle d'acier	1 x taille 2	1,35	1,5	**3331-6010-35-06**	**3331-6010-35-16**
600 x 1200 x 350	tôle d'acier	1 x taille 2	1,35	1,5	**3331-6012-35-06**	**3331-6012-35-16**
800 x 800 x 350	acier inox	–	1,5	1,5	**3351-8080-35-06**	**3351-8080-35-16**
800 x 1000 x 350	tôle d'acier	2 x taille 1	1,5	1,5	**3331-8010-35-06**	**3331-8010-35-16**
1000 x 1200 x 350	tôle d'acier	2 x taille 1	1,5	2	**3331-1112-35-06**	**3331-1112-35-16**
	acier inox	–	1,5	1,5	**3351-1112-35-06**	**3351-1112-35-16**
600 x 600 x 400	tôle d'acier	1 x taille 2	1,35	1,5	**3331-6060-40-06**	**3331-6060-40-16**
	acier inox	–	1,5	1,5	**3351-6060-40-06**	**3351-6060-40-16**
600 x 800 x 400	tôle d'acier	1 x taille 2	1,35	1,5	**3331-6080-40-06**	**3331-6080-40-16**
	acier inox	–	1,5	1,5	**3351-6080-40-06**	**3351-6080-40-16**
600 x 1000 x 400	tôle d'acier	1 x taille 2	1,35	1,5	**3331-6010-40-06**	**3331-6010-40-16**
600 x 1200 x 400	tôle d'acier	1 x taille 2	1,35	1,5	**3331-6012-40-06**	**3331-6012-40-16**
800 x 800 x 400	tôle d'acier	2 x taille 1	1,5	1,5	**3331-8080-40-06**	**3331-8080-40-16**
	acier inox	–			**3351-8080-40-06**	**3351-8080-40-16**
800 x 1000 x 400	tôle d'acier	2 x taille 1	1,5	1,5	**3331-8010-40-06**	**3331-8010-40-16**
	acier inox	–			**3351-8010-40-06**	**3351-8010-40-16**
800 x 1200 x 400	tôle d'acier	2 x taille 1	1,5	1,5	**3331-8012-40-06**	**3331-8012-40-16**
1000 x 1200 x 400	tôle d'acier	2 x taille 1	1,5	2	**3331-1112-40-06**	**3331-1112-40-16**
	acier inox	–	1,5	1,5	**3351-1112-40-06**	**3351-1112-40-16**

Coffrets et boîtiers Ex e / Ex t häwa

- Conçus pour le mode de protection sécurité augmentée "e" et pour la protection par coffret "t"
- Applications dans des atmosphères explosibles gazeuses et poussiéreuses

Description du produit

Coffrets Ex e / Ex t stables et fermés
Version en tôle d'acier ou en acier inoxydable
Vos coffrets Ex häwa :

- sont agréés par l'organisme cité
- possèdent le numéro de certificat d'essai de modèle type CE : EPS 09 ATEX 1 175 U ; IECEx Certificate of Conformity: IECEx EPS 12.0018U – et peuvent être utilisés en atmosphères explosibles gazeuses et poussiéreuses.
  II 2G Ex eb IIA / IIB / IIC, II 2D Ex tb IIIC
- sont de configuration libre avec des dimensions ne dépassant pas LxHxP : 2000 mm x 2500 mm x 1000 mm
- sont agréés pour des températures ambiantes de -40°C à +80°C
- sont conformes au normes :
  EN 60079-0:2018 ; EN 60079-7:2015 ;
  EN 60079-31:2014 ; EN 61439-1:2011 ;
  EN 60529:1991 + A1:2000 + A2:2013
- sont étanches à la poussière
- sont livrés sur demande avec tous les perçages nécessaires à l'entrée de câble
- sont équipés de support sécurisé pour la fixation murale

Caractéristiques techniques

- Connexions des conducteurs de protection M8 à l'intérieur et à l'extérieur Connexion pour la mise à la terre M8
- À bords doublement rabattus
- Version : à 1 ou 2 porte(s), barre centrale soudée et/ou couvercle avec joint d'étanchéité injecté
- Porte avec charnières ouvrant à 180°
- Fermeture au choix vissée, avec cage tournante ou avec serrure à crémone
- Coffrets mural et Boîtiers á bornes : Face arrière équipée avec joint d'étanchéité pour pattes de fixation murale
- Paroi arrière avec support étanche pour pattes de fixation murale
- Standard avec au choix plaque de montage ou rail porteur
- Matériau : acier inoxydable 304 (1.4301), extérieur poli, en option : tôle d'acier poudré
- En option avec plaque vitrée, portes avant et arrière ou fabriqués avec plaques de bride extérieures ou intérieures
- Protection : IP65

Le conseil d'un professionnel häwa :

Vous trouverez sur internet des questionnaires de commande pdf ou par code QR.

Coffrets et boîtiers Ex p häwa

- Conçus pour le mode de protection : protection des appareils par surpression interne "p"
- Applications dans des atmosphères explosibles gazeuses et poussiéreuses dans la pétrochimie et l'offshore

Description du produit

Coffrets Ex p stables et fermés
Vos coffrets Ex häwa :

- sont conformes au normes :
  EN 60079-0:2012 + A11:2013
  EN 60079-2:2014
  EN 61439-1:2011
  EN 60529:1991 + A1:2000 + A2:2013
- sont étanches à la poussière
- sont très stables
- sont sans zone morte
- sont librement configurables quant à leurs dimensions
- ont des découpes usinées en fonction de vos spécifications
- vous sont proposés avec un renforcement supplémentaire sur demande

Caractéristiques techniques

- Raccordements à la terre M8 à l'intérieur et à l'extérieur
- À bords doublement rabattus
- Version : à 1 ou 2 porte(s), barre centrale soudée et/ou couvercle avec joint d'étanchéité injecté. Avec système à double étanchéité sur demande.
- Portes avec charnières ouvrant jusqu'à 180°, fermeture : cage tournante
- Équipement intérieur, ainsi que découpes d'après vos spécifications
- Matériau standard : acier inoxydable standard 304 (1.4301), extérieur poli et/ou sur demande 316 L (1.4404) ou 316 Ti (1.4571)
- En option avec plaque vitrée, VSG 6 mm
- Indice de protection : IP65 ou IP66

Le conseil d'un professionnel häwa :

Vous trouverez sur internet des questionnaires de commande pdf ou par code QR.

Accessoires intérieurs pour coffrets et boîtiers häwa

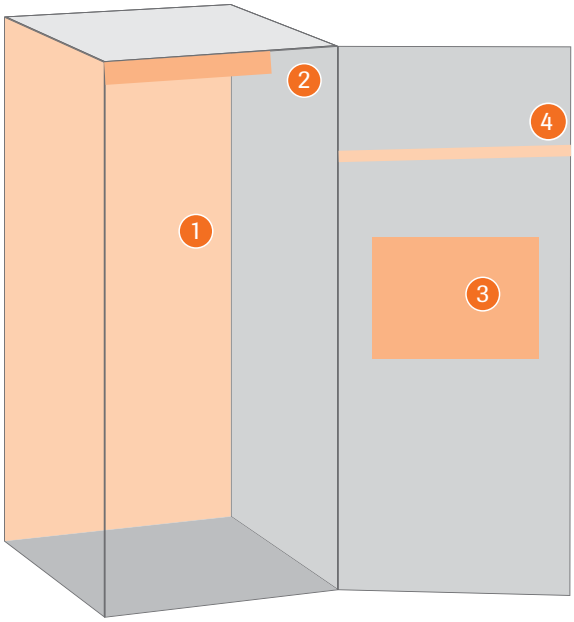

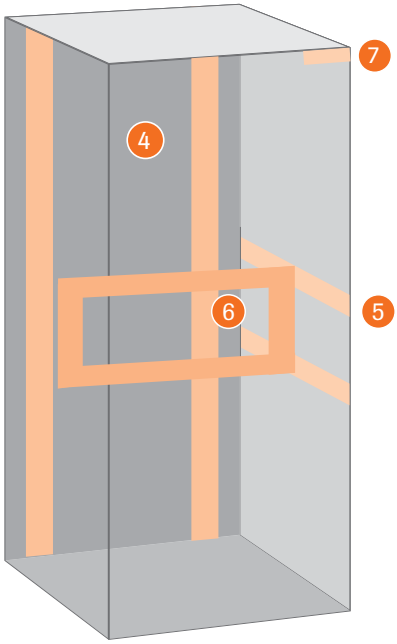

1 ◯ Plaque de montage ou plaque de montage perforée

2 ◯ Éclairage

3 ◯ Pochette à plans

4 ◯ Système de rails

5 ◯ Rail universel

6 ◯ Cadre pivotant 19 pouces

7 ◯ Limitateur d'ouverture de porte

Quels sont vos souhaits ?

_____

_____

_____

_____

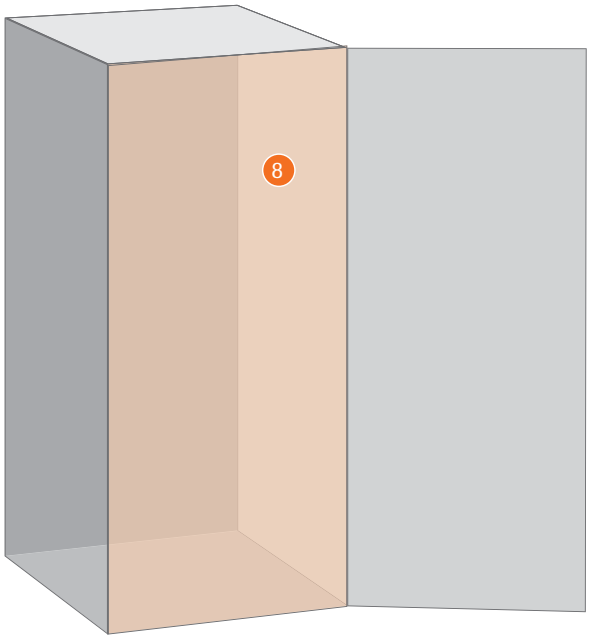

8 Porte intérieure

Le conseil d'un professionnel häwa :

Pour votre première configuration et pour les infos concernant votre coffret, veuillez utiliser notre formulaire.

Ou veuillez contacter votre conseiller häwa.

Accessoires extérieurs pour coffrets et boîtiers häwa

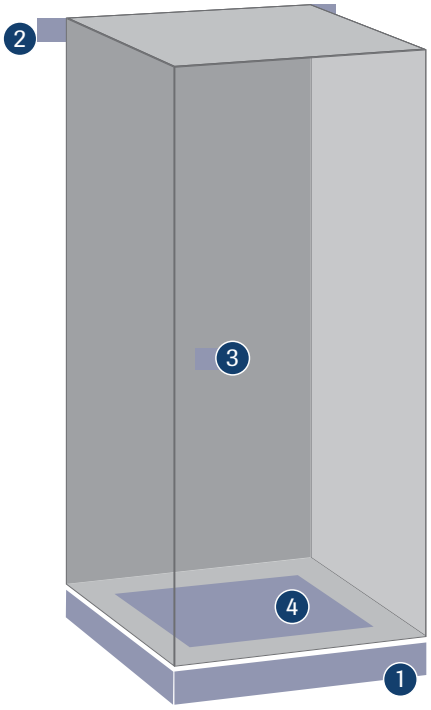

1 Socle ou pieds de support

2 Fixation murale

3 Autres fermetures

4 Entrée de câble

Pour une première planification approximative de la construction de votre coffret, vous trouverez ici une sélection des composants de systèmes et des pièces-accessoires les plus importants de notre programme häwa.

Accessoires pour coffrets et boîtiers häwa

Nous vous proposons ici une sélection de composants systèmes et de pièces d'accessoires häwa comptant parmi les plus importants pour une application intérieure et extérieure. Vous en trouverez bien d'autres sur notre site internet www.haewa.fr sous Coffrets et boîtiers – Accessoires.

Aménagement intérieur

- Tout pour une conception efficace de vos locaux techniques

Logement de la technique 19 pouces

- Une insertion sûre des composants 19 pouces

Câble pour raccordement à la terre

- Pour une connexion sûre

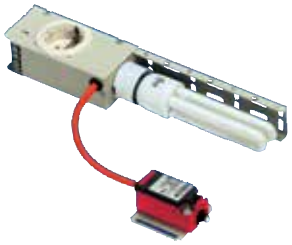

Éclairage

- Conventionnel, économique ou en technique LED ?

Mise en place

- Socle ou pieds de support ou ... ?

Le conseil d'un professionnel häwa :

Nous nous chargeons volontiers pour vous des travaux de détail.
Il vous suffit simplement de croiser sur votre formulaire de demande les composants nécessaires à votre cas d'application – votre conseiller häwa s'occupera du reste, y compris le choix du matériau de fixation adapté.

Conservation de documents

- Met de l'ordre dans votre coffret

Entrée de câble

- Sélectionnez une variante häwa ou indiquez la taille et le nombre de perçages nécessaires

Fermetures

- Systèmes de fermeture variables

Boîtiers à bornes et petits coffrets häwa

Les boîtiers à bornes et petits coffrets häwa sont disponibles en tôle d'acier revêtue peinture poudre, en acier inoxydable 304 (1.4301), en aluminium, polycarbonate, ABS (acrylonitrile butadiène styrène), polyester ou dans un autre matériau de votre choix.

Des dimensions généreuses, des indices de protection IP65 / IP66 et des agréments UL offrent pour votre cas d'application des possibilités quasi illimitées.

Votre standard client fourni par häwa

Vous avez besoin d'autres matériaux, des dimensions différentes ou une configuration spéciale ? Chez häwa, nous n'utilisons pas le terme de solution spéciale, pour nous, c'est tout simplement un standard client. Veuillez nous contacter !

info@haewa.fr

Exemples :

1

2

3

4

1 Une conception stable :
- En tôle d'acier ou acier inoxydable de 1,5 mm

2 Une conception spacieuse :
- Bords étroits rabattus utilisés comme gouttière

3 Une conception sûre :
- Joint d'étanchéité injecté en mousse PU. Vos câblages et répartitions sont protégés contre la poussière et l'eau par des indices de protection IP66

4 Une conception pratique :
- Profilé symétrique compris dans la livraison des boîtiers à bornes. Raccordement à la terre dans le couvercle et le corps

c UL US LISTED

Vous trouverez des informations détaillées à la page du produit respectif.

Acier inoxydable ou tôle d'acier ou... - vous avez le choix.

Acier inoxydable

- Acier inoxydable 304 (1.4301)
- Surface extérieure brossée

Tôle d'acier

- Revêtement peinture poudre, structurée

Aluminium

- Coffret à haute résistance mécanique, résistant à la corrosion et aux chocs

Polycarbonate

ABS

Polyester

- Renforcé fibres de verre pour une protection durable contre les éléments agressifs, les influences atmosphériques extrêmes ou les fortes contraintes mécaniques

Boîtiers à bornes häwa types K8 & K12

- Indice de protection : IP66
- Vis imperdables pour couvercle
- Écrous clips amovibles
- Profilé symétrique inclus
- Agréments : cULus

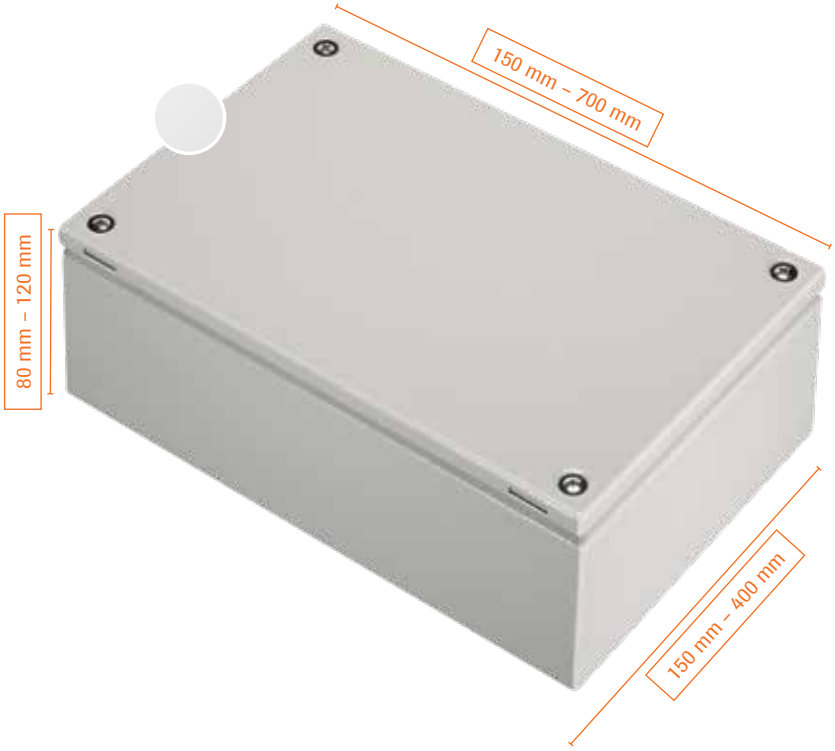

Le conseil d'un professionnel häwa :

La recherche de votre coffret sur www.haewa.fr est très simple en saisissant votre référence.

Description du produit

Boîtier à bornes pour une protection optimale de vos câblages.

- Raccordement à la terre selon DIN EN 61439-1, goujons M5x10 sur couvercle et corps
- Rebords rabattus 9 mm
- Couvercle avec joint d'étanchéité injecté
- Couvercle vissé avec vis imperdables et écrous clips amovibles
- Système de montage :
  profilé symétrique jusqu'à une longueur de boîtier de 499 mm DIN EN 60715, 35 mm x 7,5 mm,
  à partir d'une longueur de boîtier de 500 mm DIN EN 60715, 35 mm x 15 mm

Contenu de la livraison

- Boîtier à bornes avec couvercle et profilé symétrique monté

Caractéristiques techniques

- Raccordement à la terre selon DIN EN 61439-1
- Surface : revêtement peinture poudre RAL 7035, légèrement structurée
- Matériau : tôle d'acier 1,5 mm
- Agréments : cULus
- Indice de protection : IP66, type 1, 12 ,13
- En option type 2, 5, 3, 3R, 4

Accessoires › à partir de la page 44

- Plaques de montage
- Rails de montage
- Fixations murales vissées
- Charnières*
- Et bien d'autres encore

(* pas en version UL)

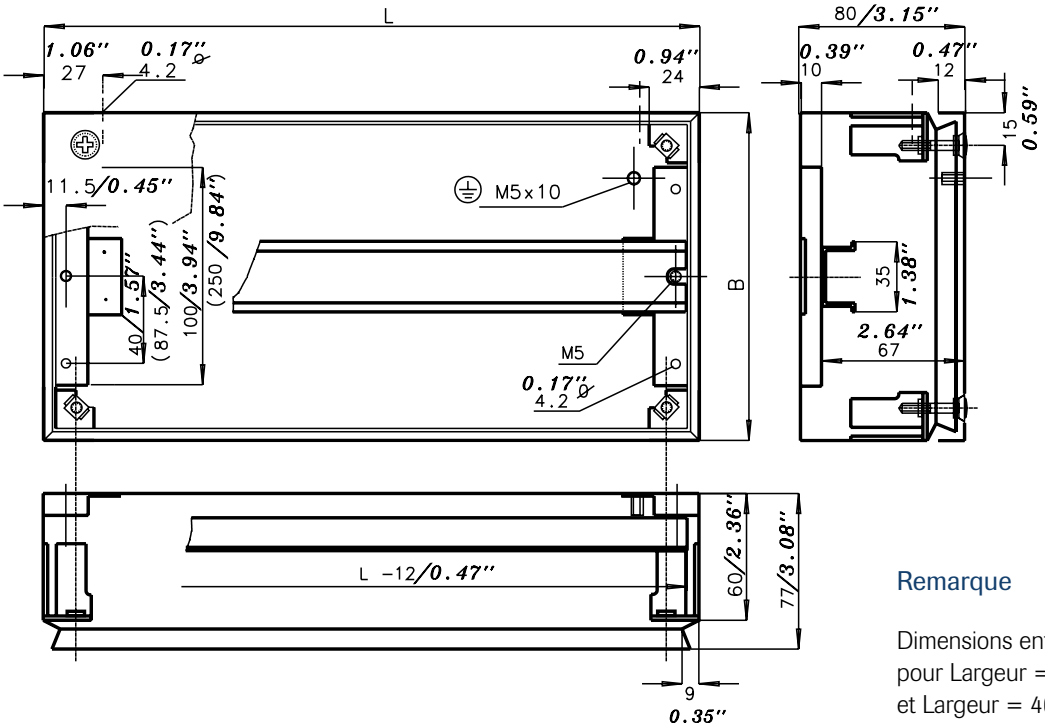

Remarque

Dimensions entre parenthèses
pour Largeur = 300 mm
et Largeur = 400 mm

Dimensions (Largeur x Longueur x Profondeur) mm	Nombre de vis de couvercle	Référence
150 x 150 x 80	4	**2408-1515-80-37**
150 x 200 x 80	4	**2408-2015-80-37**
200 x 200 x 80	4	**2408-2020-80-37**
150 x 250 x 80	4	**2408-2515-80-37**
150 x 300 x 80	4	**2408-3015-80-37**
200 x 300 x 80	4	**2408-3020-80-37**
300 x 300 x 80	4	**2408-3030-80-37**
150 x 350 x 80	4	**2408-3515-80-37**
150 x 400 x 80	4	**2408-4015-80-37**
200 x 400 x 80	4	**2408-4020-80-37**
300 x 400 x 80	4	**2408-4030-80-37**
400 x 400 x 80	4	**2408-4040-80-37**
150 x 500 x 80	4	**2408-5015-80-37**
200 x 500 x 80	4	**2408-5020-80-37**
150 x 600 x 80	4	**2408-6015-80-37**
200 x 600 x 80	4	**2408-6020-80-37**
150 x 700 x 80	4	**2408-7015-80-37**
200 x 700 x 80	4	**2408-7020-80-37**

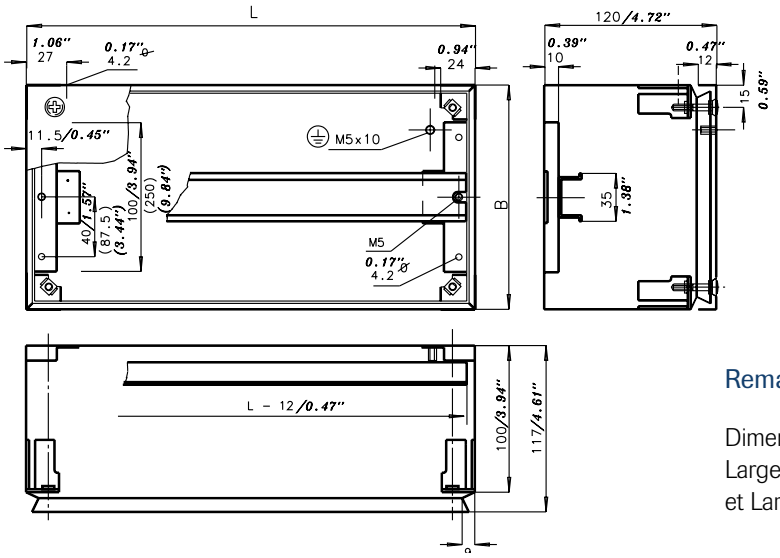

Remarque

Dimensions entre parenthèses pour
Largeur = 300 mm
et Largeur = 400 mm

Dimensions (Largeur x Longueur x Profondeur) mm	Nombre de vis de couvercle	Référence
150 x 150 x 120	4	**2412-1515-12-37**
150 x 200 x 120	4	**2412-2015-12-37**
200 x 200 x 120	4	**2412-2020-12-37**
150 x 250 x 120	4	**2412-2515-12-37**
150 x 300 x 120	4	**2412-3015-12-37**
200 x 300 x 120	4	**2412-3020-12-37**
300 x 300 x 120	4	**2412-3030-12-37**
150 x 350 x 120	4	**2412-3515-12-37**
150 x 400 x 120	4	**2412-4015-12-37**
200 x 400 x 120	4	**2412-4020-12-37**
300 x 400 x 120	4	**2412-4030-12-37**
400 x 400 x 120	4	**2412-4040-12-37**
150 x 500 x 120	4	**2412-5015-12-37**
200 x 500 x 120	4	**2412-5020-12-37**
300 x 500 x 120	4	**2412-5030-12-37**
400 x 500 x 120	6	**2412-5040-12-37**
150 x 600 x 120	4	**2412-6015-12-37**
200 x 600 x 120	4	**2412-6020-12-37**
300 x 600 x 120	6	**2412-6030-12-37**
400 x 600 x 120	6	**2412-6040-12-37**
150 x 700 x 120	4	**2412-7015-12-37**
200 x 700 x 120	4	**2412-7020-12-37**
300 x 700 x 120	6	**2412-7030-12-37**
400 x 700 x 120	6	**2412-7040-12-37**

Boîtiers à bornes häwa types K10 & K11

- Indice de protection : IP66
- Vis de couvercle en dehors du joint d'étanchéité
- Profilé symétrique inclus
- Version : acier inoxydable ou tôle d'acier
- Agréments : cULus

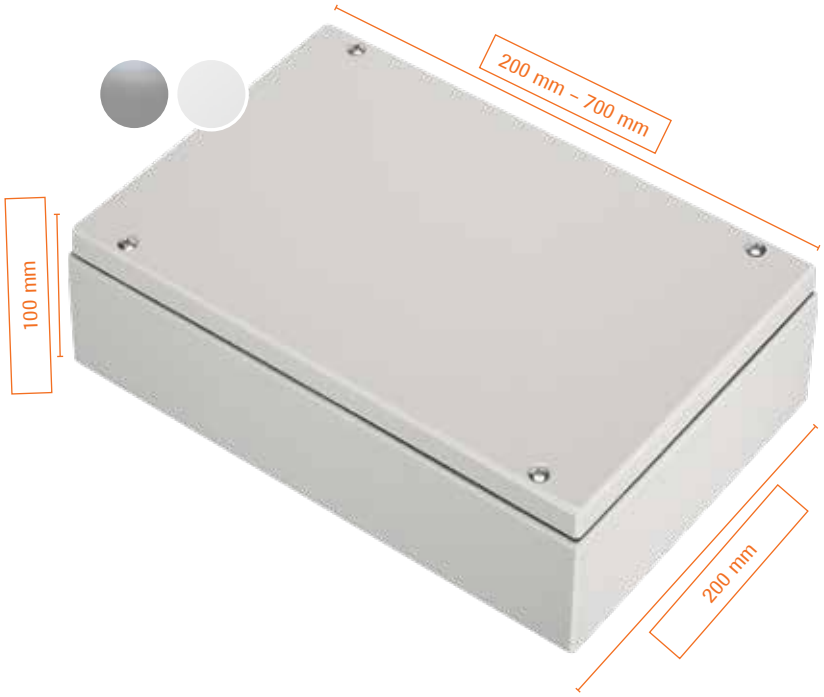

Photo : boîtier à bornes en tôle d'acier.

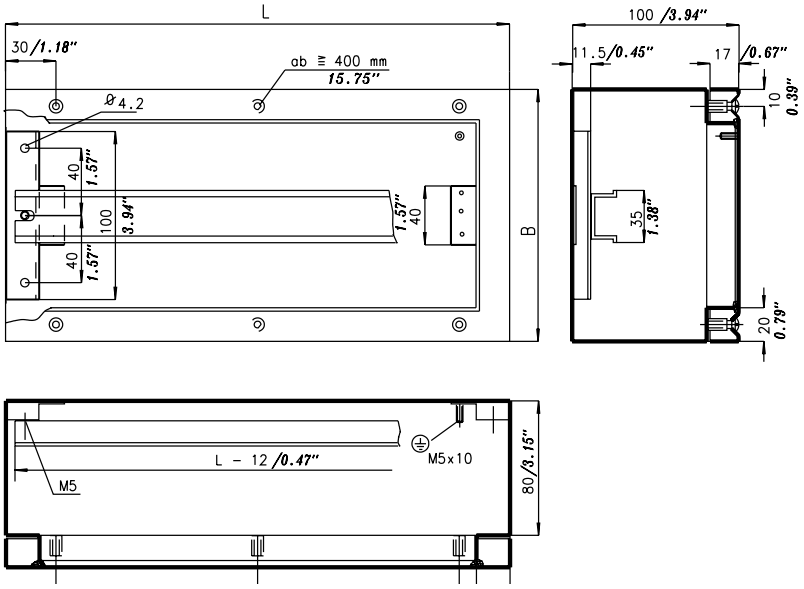

Le conseil d'un professionnel häwa :

Nous nous ferons un plaisir de vous rappeler ! Pour ce faire, remplissez tout simplement le formulaire "Envoyer une demande de rappel" sur note site internet.

Description du produit

Boîtier à bornes pour une protection optimale de vos câblages.

- Raccordement à la terre selon DIN EN 61439-1, goujons M5x10 sur couvercle et corps
- Bords 90° : 20 mm
- Couvercle avec joint d'étanchéité injecté
- Couvercle vissé. Pour la variante en tôle d'acier : avec vis imperdables en dehors du joint PU ; pour la variante en acier inoxydable : avec vis Torx T20 en dehors du joint PU
- Système de montage : profilé symétrique jusqu'à une longueur de boîtier de 499 mm DIN EN 60715, 35 mm x 7,5 mm, à partir d'une longueur de boîtier de 500 mm DIN EN 60715, 35 mm x 15 mm

Contenu de la livraison

- Boîtier à bornes avec couvercle et profilé symétrique monté

Caractéristiques techniques

- Raccordement à la terre selon DIN EN 61439-1
- Surface : variante en tôle d'acier : revêtement peinture poudre RAL 7035, légèrement structurée en version acier inox : surface extérieure brossée
- Matériau : tôle d'acier 1,5 mm ou acier inoxydable 304 (1.4301) 1,5 mm
- Agréments : cULus
- Indice de protection : IP66, type 1, 12, 13, acier inoxydable type 4X en plus, en option type 2, 5, 3, 3R, 4

Accessoires › à partir de la page 44

- Plaques de montage
- Rails de montage
- Fixations murales vissées
- Et bien d'autres encore

Dimensions (Largeur x Longueur x Profondeur) mm	Matériau	Nombre de vis de couvercle	Référence
200 x 200 x 100	tôle d'acier	4	**2410-2020-10-37**
	acier inox		**2411-2020-10-30**
200 x 250 x 100	tôle d'acier	4	**2410-2520-10-37**
	acier inox		**2411-2520-10-30**
200 x 300 x 100	tôle d'acier	4	**2410-3020-10-37**
	acier inox		**2411-3020-10-30**
200 x 350 x 100	tôle d'acier	4	**2410-3520-10-37**
	acier inox		**2411-3520-10-30**
200 x 400 x 100	tôle d'acier	6	**2410-4020-10-37**
	acier inox		**2411-4020-10-30**
200 x 500 x 100	tôle d'acier	6	**2410-5020-10-37**
	acier inox		**2411-5020-10-30**
200 x 600 x 100	tôle d'acier	6	**2410-6020-10-37**
	acier inox		**2411-6020-10-30**
200 x 700 x 100	tôle d'acier	6	**2410-7020-10-37**
	acier inox		**2411-7020-10-30**

Boîtiers häwa en polycarbonate type 2366 & ABS type 2365

- Indice de protection : IP65
- Avec fermeture rapide à auto-maintien
- Convient particulièrement à la protection de composants électriques et électroniques ainsi que de commandes miniatures complètes
- Version : polycarbonate ou ABS

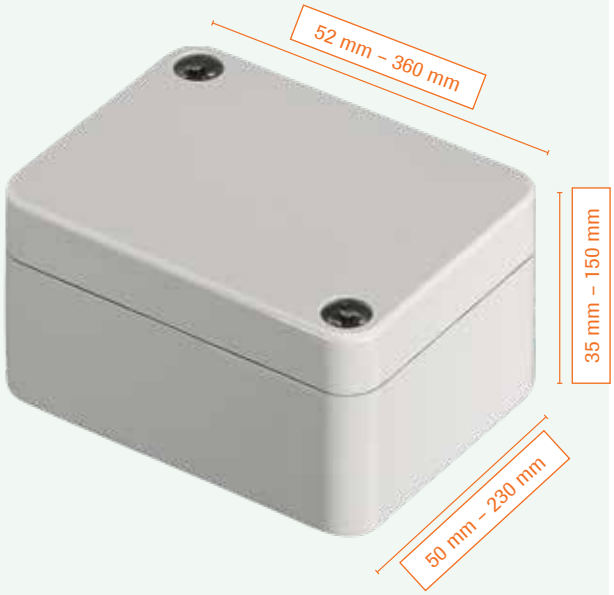

Vous trouverez les plans techniques ainsi que les références des tailles standard häwa sur notre site internet www.haewa.fr

Description du produit

Boîtier en polycarbonate ou ABS

- Étanchéité : cordon rond en néoprène inséré dans le couvercle
- Fermeture : fermeture rapide en acier inoxydable, à auto-maintien, vis combinées à tête cylindrique bombée avec empreinte cruciforme, 2 à 6 fermetures suivant la taille
- Tenons au fond du boîtier avec vis auto-taraudeuses jointes pour la fixation de composants encastrés

Contenu de la livraison

- Boîtier complet avec fermeture rapide, vis auto-taraudeuses jointes

Remarque

- Boîtier avec vis cylindrique pour la fermeture du couvercle sur demande
- Boîtier avec joint d'étanchéité en silicone dans le couvercle sur demande

Caractéristiques techniques

- Surface : similaire à la couleur RAL 7035
- Plage de température boîtier en polycarbonate : -40° à +120°C
- Plage de température du boîtier en ABS : -40° à +80° C
- Plage de température du joint d'étanchéité : -30° à +80° C
- Indice de protection : IP65

Accessoires › à partir de la page 44

- Plaques de montage
- Pattes de fixation extérieures
- Charnières extérieures
- Et bien d'autres encore

Boîtier häwa en polyester type 2367

- Indice de protection : IP66
- Vis de couvercle imperdables
- Convient particulièrement à la protection de composants électriques et électroniques ainsi que de composants de commande
- Idéal pour les contraintes environnantes extrêmes

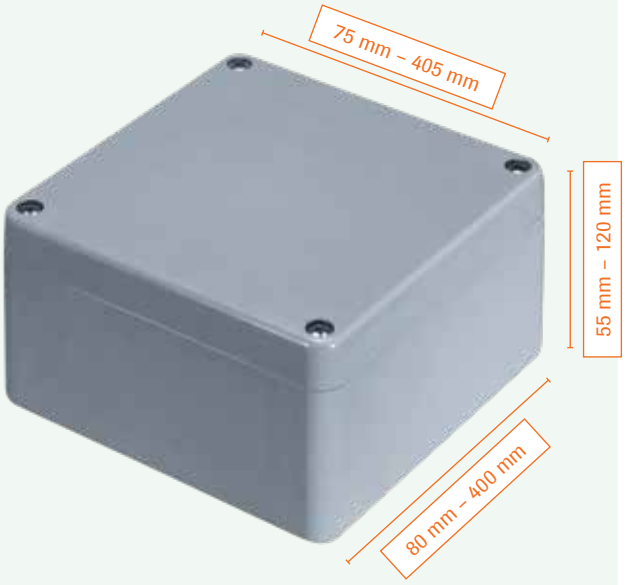

Vous trouverez les plans techniques ainsi que les références des tailles standard häwa sur notre site internet www.haewa.fr

Description du produit

Boîtier en polyester renforcé fibres de verre

- Étanchéité : joint en EPDM inséré dans le couvercle
- Fermeture : 4 vis de couvercle en acier inoxydable, imperdables grâce à la rainure continue, tête à empreinte cruciforme
- Traverse sur le côté étroit avec douilles filetées emmanchées pour la fixation d'une plaque de montage ou d'un rail porteur. Nombre et dimension sont fonction de la taille

Contenu de la livraison

- Boîtier complet avec vis de couvercle

Remarque

- Boîtier avec joint d'étanchéité en silicone dans le couvercle (plage de température : -55° à +100°C) sur demande

Caractéristiques techniques

- Surface : similaire à la couleur RAL 7000
- Matériau : polyester, renforcé fibres de verre, sans halogènes
- Plage de température du joint d'étanchéité : -20° à +100°C
- Indice de protection : IP65

Accessoires › à partir de la page 44

- Plaques de montage
- Pattes de fixation extérieures
- Charnières extérieures
- Et bien d'autres encore

Boîtier häwa en aluminium type 2374

- Indice de protection : IP66
- Haute résistance chimique
- Convient particulièrement à la protection de composants électriques, électroniques et pneumatiques

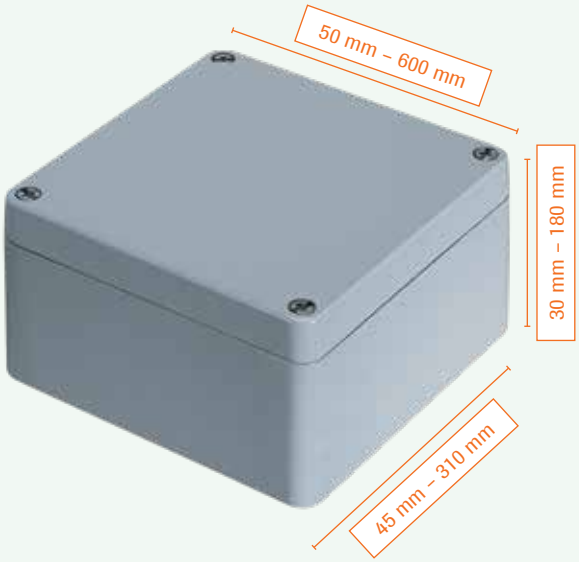

Vous trouverez les plans techniques ainsi que les références des dimensions standard häwa sur notre site internet www.haewa.fr

Description du produit

Boîtier en fonte d'aluminium moulé sous pression

- Raccordement du conducteur de protection : 1 à 4 vis M3, M4 ou M6 cuivrées avec 2 rondelles chacune
- Étanchéité : cordon rond en néoprène inséré dans le couvercle
- Fermeture : 2 à 6 vis de couvercle imperdables en acier inoxydable
- Avec traverse sur le côté étroit pour la fixation d'une plaque de montage ou d'un rail porteur

Contenu de la livraison

- Boîtier complet avec vis de couvercle

Remarque

- Boîtier avec charnière intérieure en acier inoxydable (plage de pivotement env. 95°) sur demande
- Boîtier IP67 avec joint d'étanchéité en silicone dans le couvercle sur demande
- Boîtier avec vis à six pans creux comme vis de couvercle sur demande

Caractéristiques techniques

- Surface : peinture poudre structurée gris argent similaire à RAL 7001
- Plage de température du boîtier : -30° à +80°C
- Plage de température du joint d'étanchéité : -30° à +80°C
- Indice de protection : IP66

Accessoires › à partir de la page 44

- Plaques de montage
- Pattes de fixation extérieures
- Charnières extérieures
- Et bien d'autres encore

Dimensions (Largeur x Longueur x Profondeur) mm	Nombre de vis de couvercle	Référence
45 x 50 x 30	2	**2374-0504-03-50**
64 x 58 x 36	4	**2374-0506-03-50**
80 x 75 x 57	4	**2374-0708-05-50***
80 x 75 x 57	4	**2374-0708-05-54**
64 x 98 x 36	4	**2374-0906-03-50**
80 x 125 x 57	4	**2374-1208-05-50***
80 x 125 x 57	4	**2374-1208-05-54**
122 x 122 x 80	4	**2374-1212-08-50**
64 x 150 x 36	4	**2374-1506-03-50**
160 x 160 x 90	4	**2374-1616-09-50**
80 x 175 x 57	4	**2374-1708-05-50***
80 x 175 x 57	4	**2374-1708-05-54**
230 x 200 x 110	4	**2374-2023-11-50**
230 x 200 x 180	4	**2374-2023-18-50**
122 x 220 x 80	4	**2374-2212-08-50***
122 x 220 x 80	4	**2374-2212-08-54**
80 x 250 x 57	4	**2374-2508-05-50**
160 x 260 x 90	4	**2374-2616-09-50***
160 x 260 x 90	4	**2374-2616-09-54**
230 x 280 x 110	4	**2374-2823-11-50**
230 x 330 x 110	4	**2374-3323-11-50**
230 x 330 x 180	4	**2374-3323-18-50**
122 x 360 x 80	4	**2374-3612-08-50**
160 x 360 x 90	4	**2374-3616-09-50**
230 x 400 x 110	4	**2374-4023-11-50**
310 x 402 x 110	4	**2374-4031-11-50**
310 x 402 x 180	4	**2374-4031-18-50**
160 x 560 x 90	6	**2374-5616-09-50**
310 x 600 x 110	6	**2374-6031-11-50**
310 x 600 x 180	6	**2374-6031-18-50**

* = Boîtier avec traverse sur le côté étroit

Accessoires
pour boîtiers à bornes et petits coffrets häwa

Pour l'intérieur

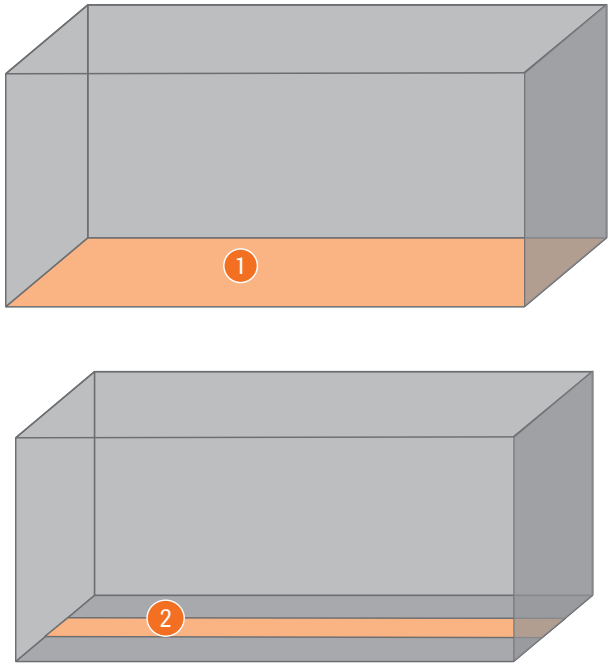

1 Plaque de montage

2 Rail de montage

Pour l'extérieur

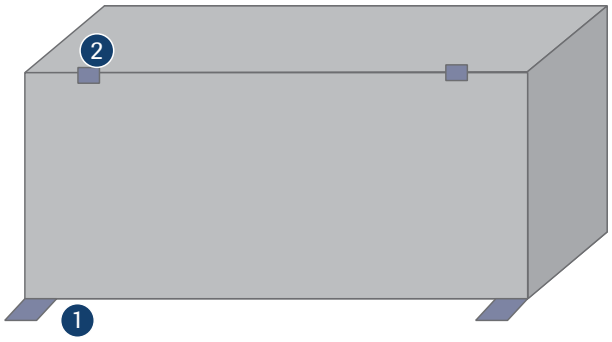

1 Fixation murale

2 Charnières, charnières-étriers ou charnières extérieures

Pour une première planification approximative de la construction de votre coffret, vous trouverez ici une sélection des composants de systèmes et des pièces accessoires les plus importants de notre programme häwa.

Que désirez-vous ?

_____

_____

_____

_____

Le conseil d'un professionnel häwa :

Pour votre première configuration et pour les infos concernant votre coffret, veuillez utiliser notre formulaire.

Ou veuillez contacter votre conseiller häwa.

Le conseil d'un professionnel häwa :

Nous nous chargeons volontiers pour vous des travaux de détail.

Il vous suffit simplement de croiser sur votre formulaire de demande les composants nécessaires à votre cas d'application – votre conseiller häwa s'occupera du reste, y compris le choix du matériau de fixation adapté.

Nous vous proposons ici une sélection de composants de systèmes et pièces d'accessoires häwa les plus importants pour une application intérieure et extérieure. Vous trouverez bien d'autres idées et pièces sur notre site internet www.haewa.fr sous Coffrets et boîtiers - Accessoires.

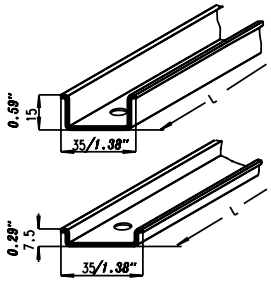

Aménagement intérieur

- Tout pour une conception efficace de vos locaux techniques

Câble pour raccordement à la terre

- Pour une liaison sécurisée

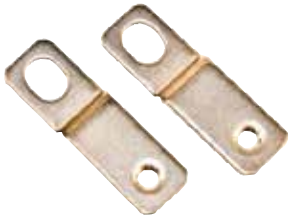

Fixation murale

- Pour chaque coffret la fixation qui convient

Fixation du couvercle

- Charnières, articulations ou ... ?

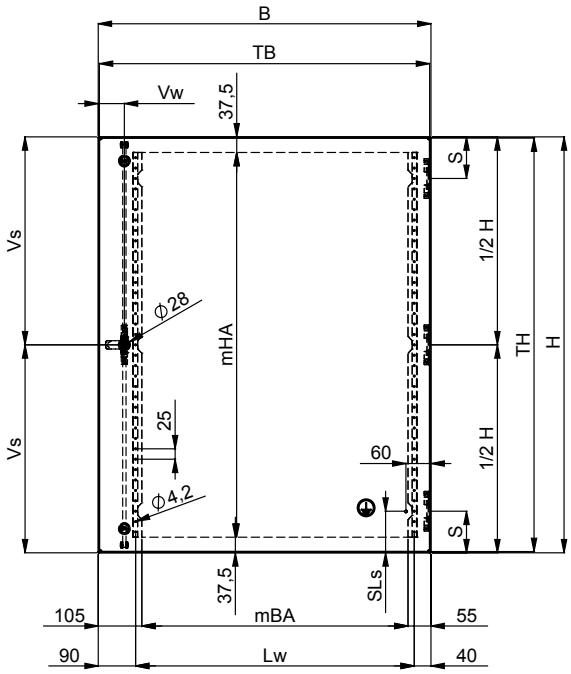

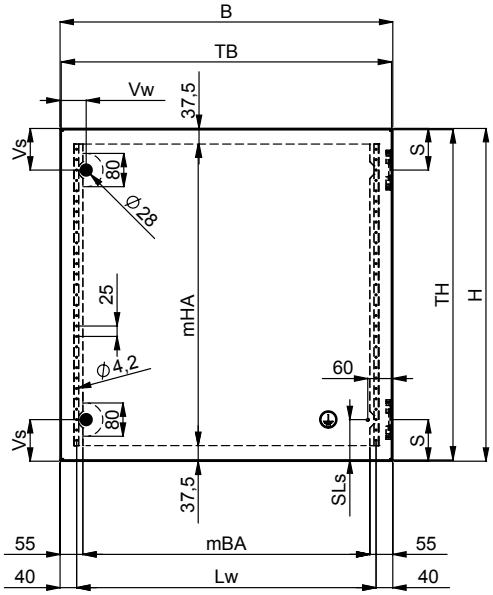

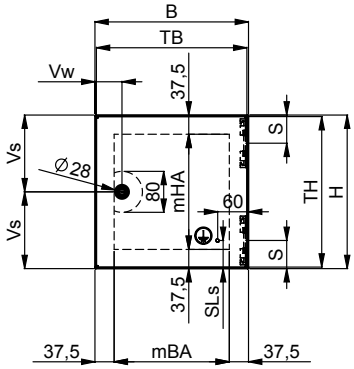

Hauteur du coffret	Ouverture du coffret largeur intérieure verticale	Ouverture du coffret largeur intérieure horizontale	Hauteur de la porte	Largeur de la porte	Nombre de fermetures / Nombre de points de fermeture	Ecartement fermeture verticale	Ecartement fermeture horizontale	Nombre de charnières	Ecartement charnières	Ecartement rangée de perçages horizontale	Largeur max. des découpes dans la porte	Hauteur max. des découpes dans la porte	Raccordement à la terre vertical goujons M6x16	Position raccordement à la terre dans le coffret	Version de la platine de montage	Hauteur de la platine de montage	Hauteur de la platine de montage	Plage de réglage de la platine de montage
H	**Gls**	**Glw**	**TH**	**TB**		**Vs***	**Vw***		**S***	**Lw**	**mBE**	**mHE**	**SLs***			**EPH**	**EPB**	**VEP***
250 mm - 399 mm					1 / 1	1/2 **H**	53 mm	2	55 mm	—	**B** - 75 mm		55 mm	1x en bas à droite 1x en haut à gauche	sans bords rabattus			15-26 mm
400 mm					1 / 1	1/2 **H**	63 mm	2	55 mm				55 mm	1x en bas à droite 1x en haut à gauche	sans bords rabattus			15-26 mm
401 mm - 599 mm	**H** - 53 mm	**B** - 53 mm	**H** - 6 mm	**B** - 6 mm	2 / 2	75 mm	63 mm	2	75 mm	**B** - 80 mm	**B** - 110 mm	**H** - 75 mm	75 mm	1x en bas à droite 1x en haut à gauche	sans bords rabattus	**H** - 30 mm	**B** - 57 mm	15-26 mm
600 mm - 800 mm					2 / 2	100 mm	63 mm	2	100 mm				100 mm	1x en bas à droite 1x en haut à gauche	sans bords rabattus			15-26 mm
801 mm - 1525 mm					1 / 3	1/2 **H**	63 mm	3	100 mm	**B** - 130 mm	**B** - 160 mm		100 mm	1x en bas à droite 1x en haut à gauche	à bords rabattus		**B** - 70 mm	22-24 mm

*** = mesuré à partir du bord extérieur du coffret**

Vues du bas

Série en tôle d´acier 3331 sans / avec plaque d'entrée de câbles
Série en acier inoxydable 3351 sans plaque d'entrée de câbles sol fermé

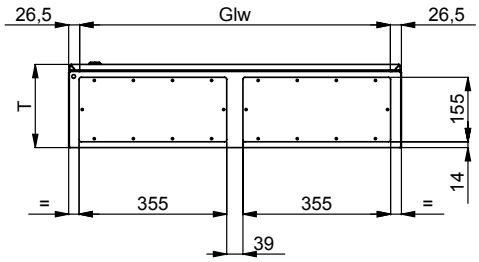

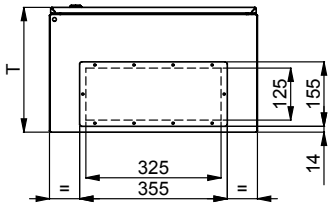

Plaque d´entrée de câbles taille1

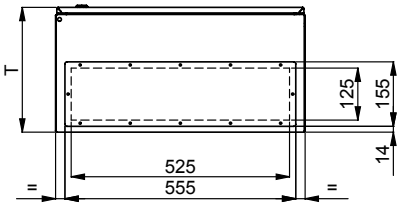

555 Plaque d´entrée de câbles taille2

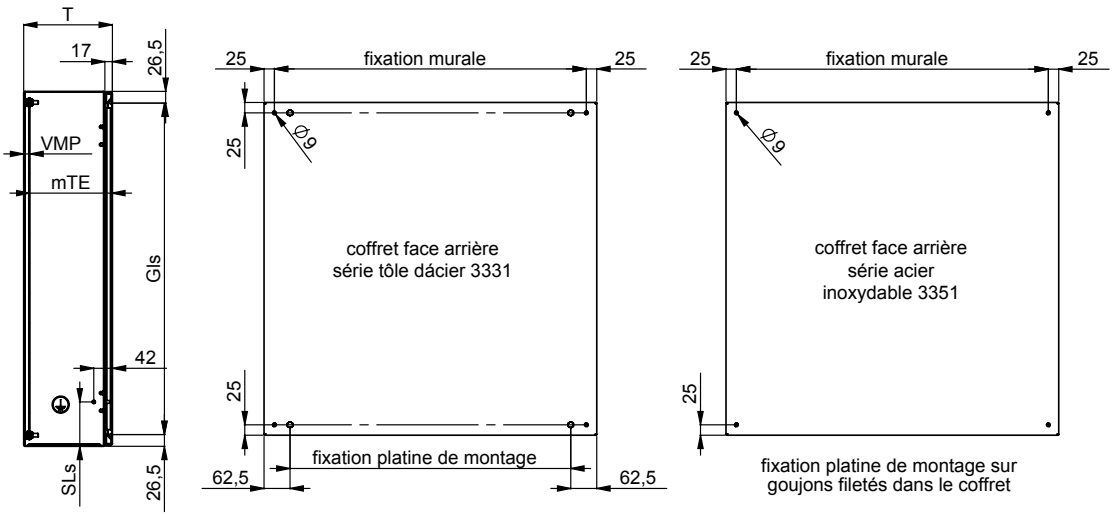

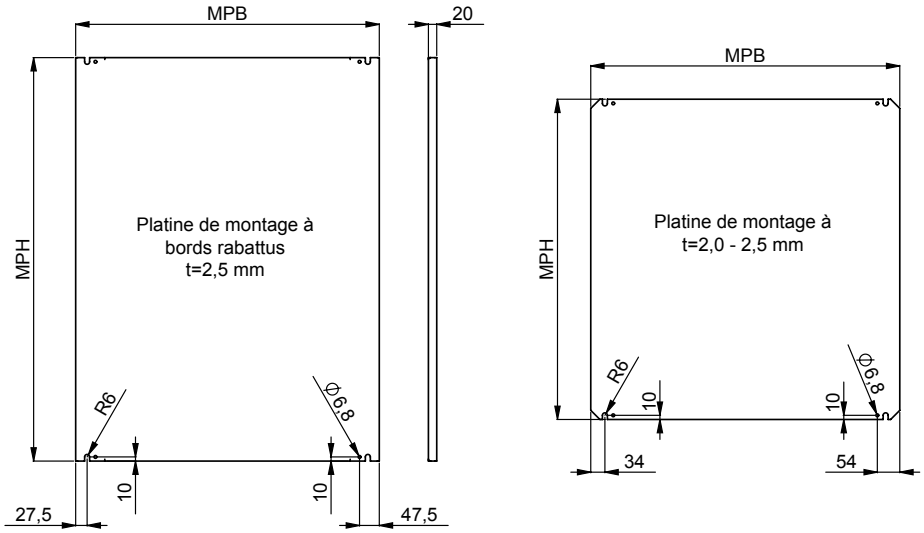

Valable pour série en acier 3331			
Largeur du coffret	Plaque d'entrée de câbles taille 1 355 mm x 155 mm	Plaque d'entrée de câbles taille 2 555 mm x 155 mm	Largeur du coffret min.T
B			
200 mm - 399 mm	—	—	—
400 mm - 599 mm	1	—	200 mm
600 mm - 799 mm	—	1	200 mm
800 mm - 1000 mm	2	—	200 mm

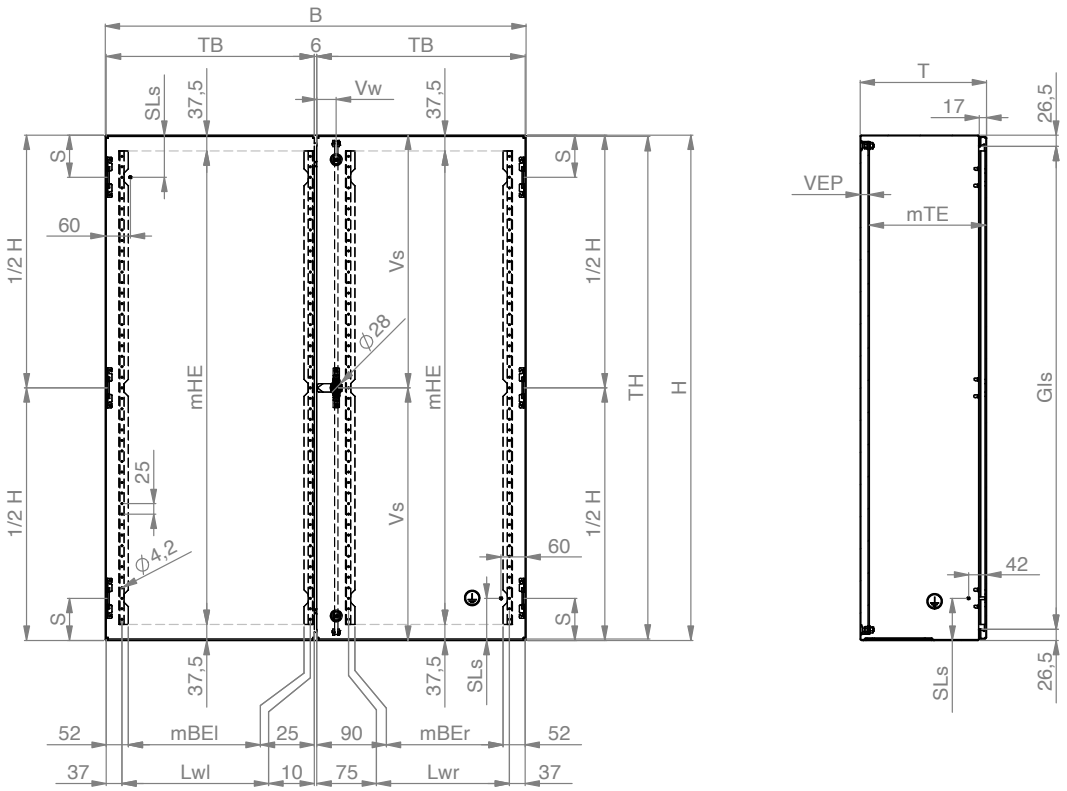

Hauteur de coffret	Ouverture de coffret largeur intérieure verticale	Ouverture de coffret largeur intérieure horizontale	Hauteur de porte	Largeur de porte	Nombre de fermeture /Nombre de points de fermeture	Ecart fermeture verticale	Ecart fermeture horizontale	Nombre de charnières	Ecart charnières	Ecart rangée de perçages horizontale, porte gauche chevauchée	Largeur max pour aménagements de la porte, porte gauche chevauchée	Ecart rangée de perçages horizontale, porte droite chevauchante	Largeur max pour aménagements de la porte, porte droite chevauchante	Hauteur max pour aménagements des portes	Raccordement à la terre goujons filetés M6x16
H	**Gls**	**Glw**	**TH**	**TB**		**Vs**	**Vw**		**S***	**Lwl**	**mBEl**	**Lwr**	**mBEr**	**mHE**	**SLs***
800 mm								2							
801 mm - 1400 mm	**H** - 53 mm	**B** - 53 mm	**H** - 6 mm	**B** - 11 mm / 2	1 / 3	1/2 **H**	46 mm	3	100 mm	**TB** - 47 mm	**TB** - 77 mm	**TB** - 112 mm	**TB** - 142 mm	**H** - 75 mm	100 mm

*** = mesuré à partir du bord extérieur du coffret**

Vues du bas

Série en acier 3331 avec plaques d'entrée de câble
Série en acier inoxydable 3351 sans plaque d'entrée de câble, sol fermé

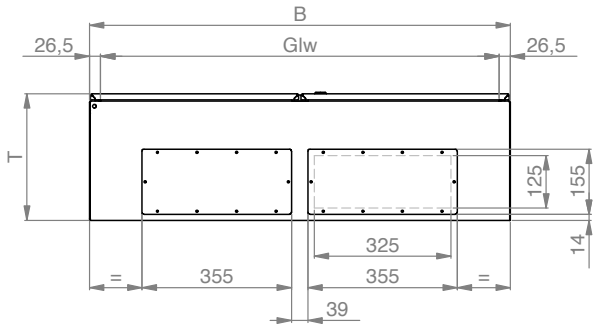

Plaque d'entrée de câble
taille 1

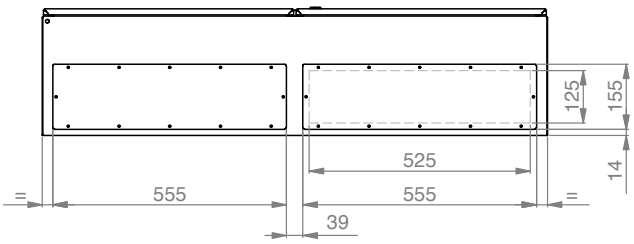

Plaque d'entrée de câble
taille 2

Plans coffrets muraux série 33 à 2 portes

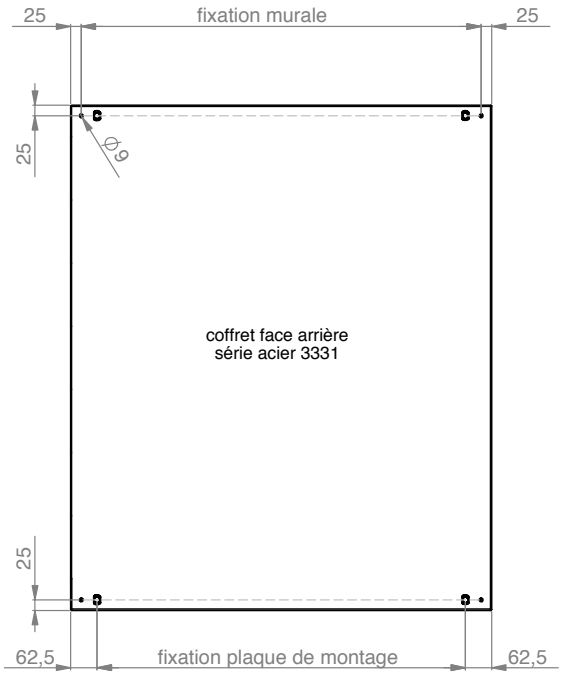

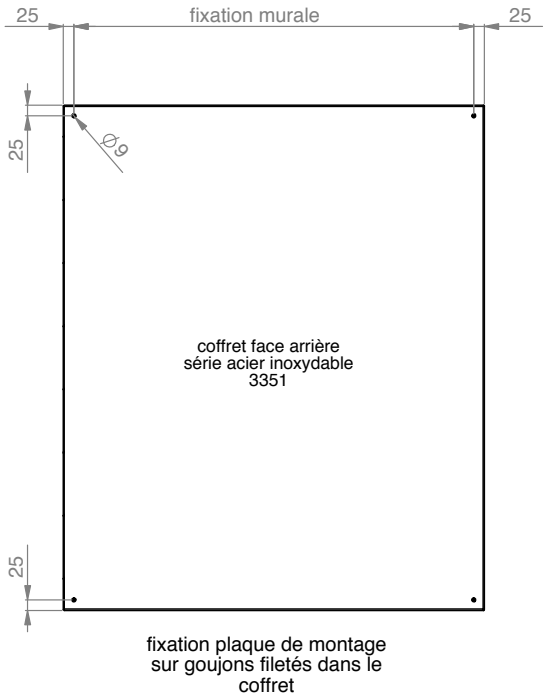

Position à la terre dans le coffret	Version de la plaque	Plaque de montage hauteur	Plaque de montage largeur	Plage de réglage de la plaque de montage	Profondeur max pour équipements dans le coffret
		EPH	**EPB**	**VEP***	**mTE**
1x en bas à d roite 1x en haut à gauche	à bords rabattus	**H** - 30 mm	**B** - 70 mm	22 - 24 mm	**T** - 24 mm

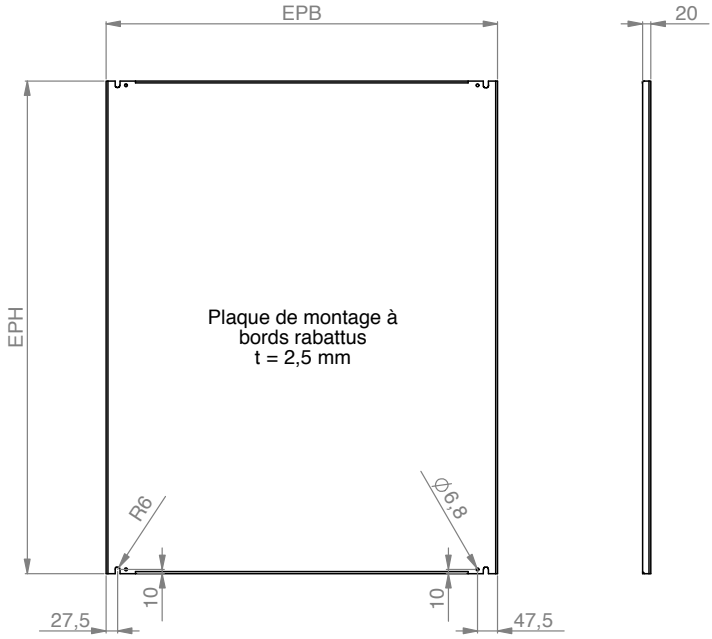

Valable pour série en acier 3331			
Largeur du coffret	Plaque d'entrée de cable taille 1 355 mm x 155 mm	Plaque d'entrée de cable taille 2 555 mm x 155 mm	Largeur du coffret min. T
B			
1000 mm - 1199 mm	2	—	200 mm
1200 mm	—	2	200 mm

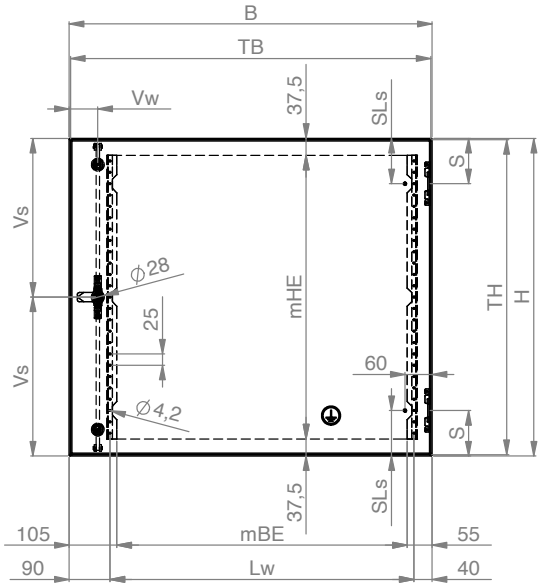

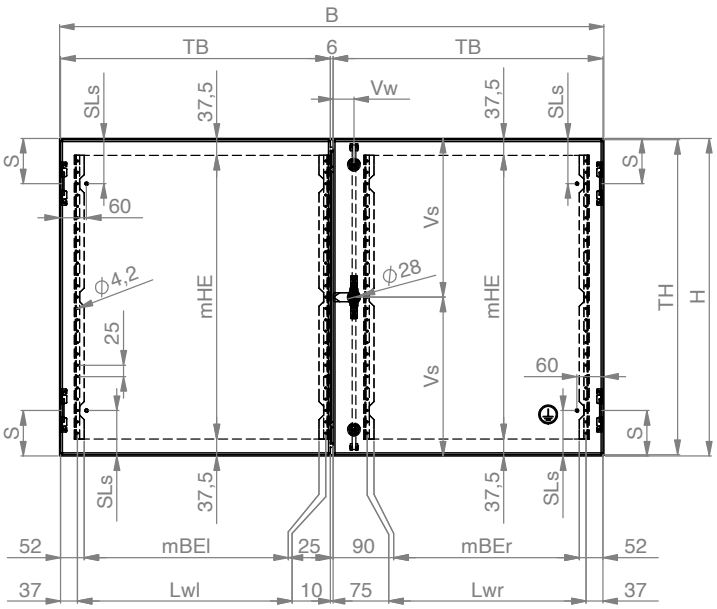

Référence / dimension	Ouverture du coffret largeur intérieure verticale	Ouverture du coffret largeur intérieure horizontale	Nombre de portes	Hauteur de la porte	Largeur de la porte	Nombre des fermetures /Nombres de points de fermeture	Ecart fermeture verticale	Ecart fermeture horizontale	Nombre de charnières par porte	Ecart charnières	Ecart rangée de perçages horizontale	Ecart rangée de perçages horizontale porte gauche chevauchée	Ecart rangée de perçages horizontale porte droite chevauchante	Largeur max. pour aménagements de la porte	Largeur max. pour aménagements de porte, porte gauche cheuvauchée	Largeur max. pour aménagements de porte, porte droite chevauchante	Hauteur max. pour aménagements de porte
	Gls	**Glw**		**TH**	**TB**		**Vs**	**Vw**		**S***	**Lw***	**Lwl**	**Lwr**	**mBE***	**mBEl**	**mBEr**	**mHE***
3339-8070-30-17 **B**=800 **H**=700 **T**=300 mm	**H** - 53 mm	**B** - 53 mm	1	**H** - 6 mm	**B** - 6 mm	1 / 3	1/2 **H**	63 mm*	2	100 mm	**B** - 130 mm			**B** - 160 mm			**H** - 75 mm
3339-8070-40-17 **B**=800 **H**=700 **T**=400 mm			1			1 / 3	1/2 **H**	63 mm*	2	100 mm							
3339-1070-40-17 **B**=1000 **H**=700 **T**=400 mm			1			1 / 3	1/2 **H**	63 mm*	2	100 mm							
3339-1270-40-17 **B**=1200 **H**=700 **T**=400 mm			2		**B** - 11 mm / 2	1 / 3	1/2 **H**	46 mm	2	100 mm		**TB** - 47 mm	**TB** - 112 mm		**TB** - 77 mm	**TB** - 142 mm	
3339-1670-40-17 **B**=1600 **H**=700 **T**=400 mm			2			1 / 3	1/2 **H**	46 mm	2	100 mm							

*** = mesuré à partir du bord extérieur du coffret**

Vues du bas

3339-8070-30-17
3339-8070-40-17
3339-1070-40-17

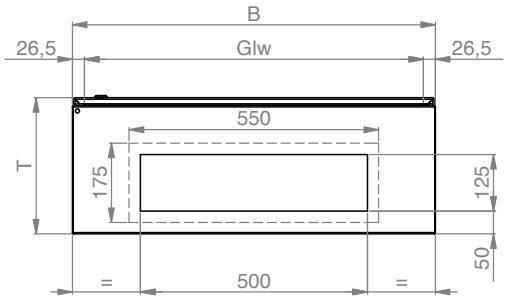

Plans coffrets muraux au format oblong

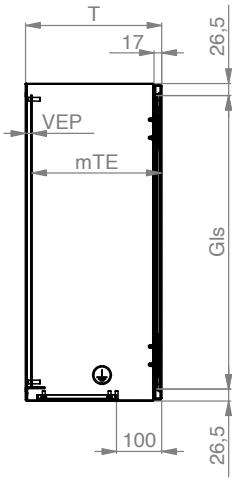

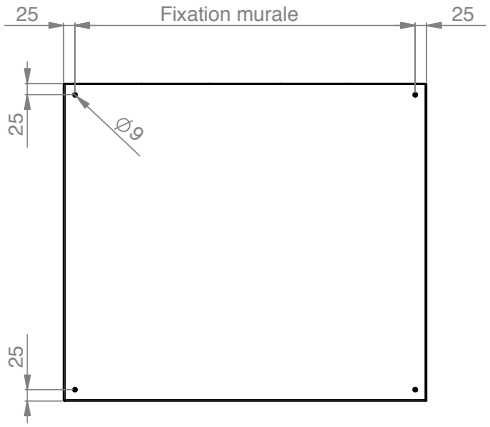

Raccordement à la terren vertical, goujon fileté M6x16	Position raccordement à la terre dans le coffret	Version de la plaque de montage	Plaque de montage hauteur	Plaque de montage largeur	Plage de réglage de la plaque de montage	Profondeur max. pour équipements dans le coffret	Nombre de plaques d'entrée de câbles
SLs*			**EPH**	**EPB**	**VEP***	**mTE**	
100 mm	fond du boîtier 1x gauche,1x droite	lisse	**H** - 57 mm	**B** - 30 mm	10-25 mm	**T** - 12 mm	1
100 mm	fond du boîtier 1x gauche,1x droite	lisse			10-25 mm		1
100 mm	fond du boîtier 1x gauche,1x droite	bords rabattus	**H** - 72 mm		22-25 mm	**T** - 24 mm	1
100 mm	fond du boîtier 1x gauche,1x droite	bords rabattus			22-25 mm		2
100 mm	fond du boîtier 1x gauche,1x droite	bords rabattus			22-25 mm		2

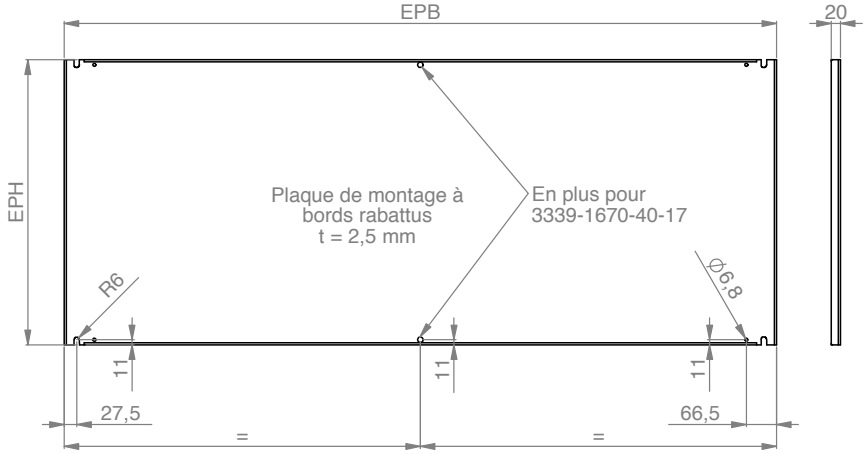

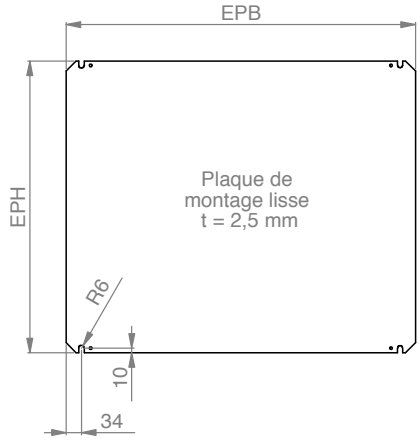

3339-1270-40-17
3339-1670-40-17

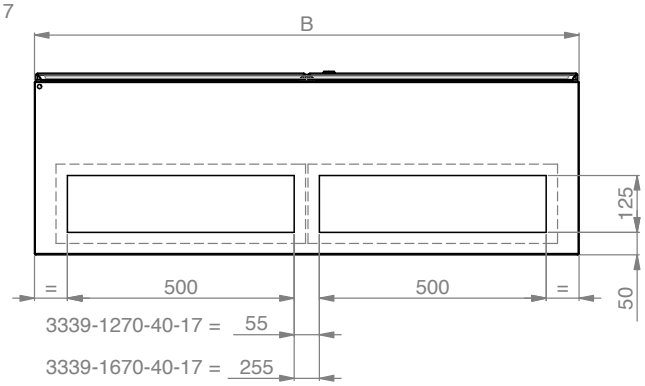

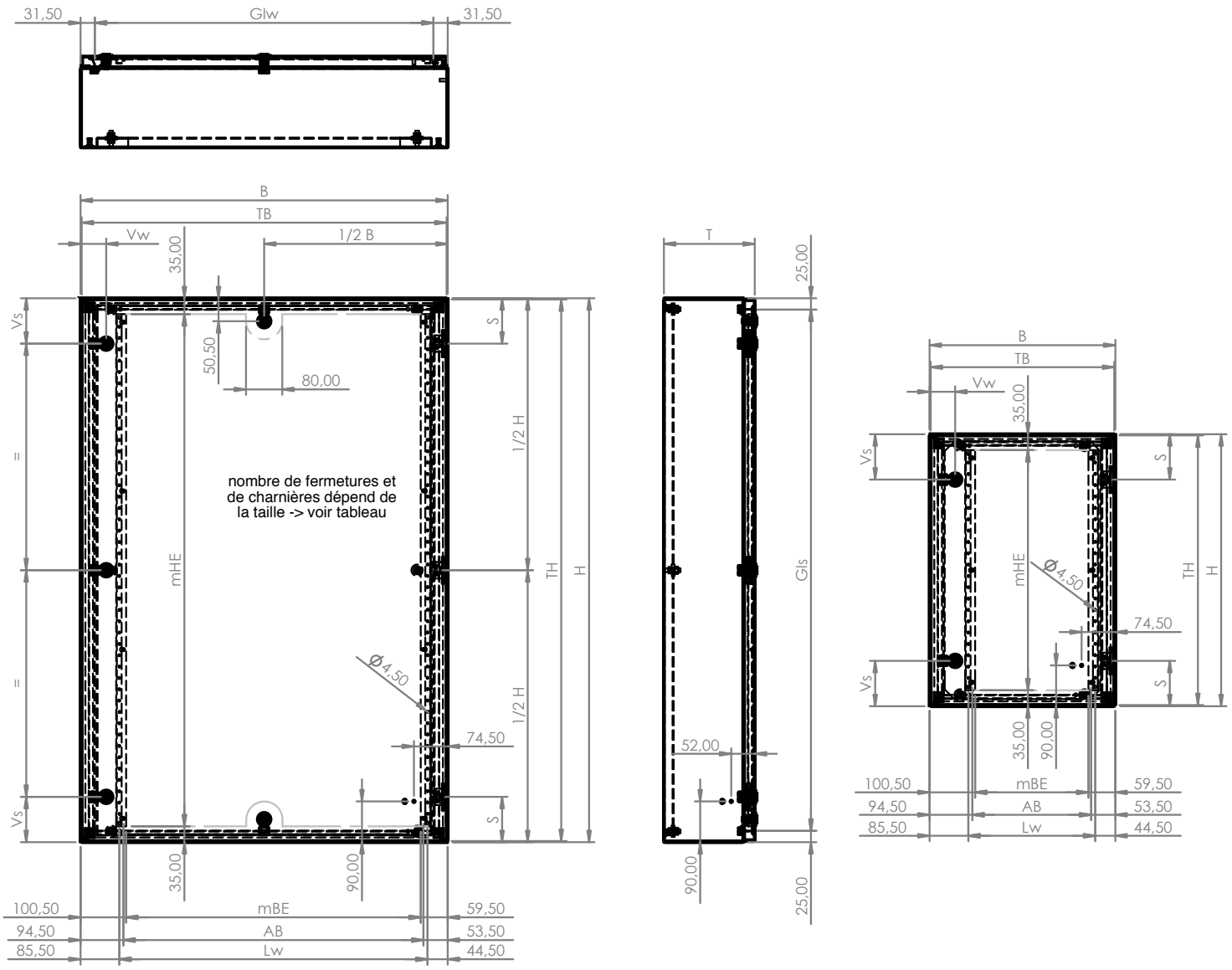

Hauteur de coffret	Largeur du coffret	Ouverture du coffret largeur intérieure verticale	Ouverture du coffret largeur intérieure horizontale	Hauteur de porte	Largeur de porte	Nombre de fermetures verticale	Nombre de fermetures horizontale en haut et en bas	Ecart fermeture verticale	Ecart fermeture horizontale	Nombre de charnières	Ecart charnières	Ecart rangée de perçages horizontale	Ecart goujons dans la porte (sans renfort de porte)	Largeur maxi pour montage dans la porte (renfort de porte inclus)	Hauteur max. pour aménagements de porte
H	**B**	**Gls**	**Glw**	**TH**	**TB**			**Vs***	**Vw***		**S***	**Lw****	**AB**	**mBE****	**mHE*****
220 - 350	bis 425	H - 50 mm	B - 63 mm	H - 5 mm	B - 5 mm	1	-	1/2 H	56,5 mm	2	55 mm	B - 130 mm	B - 148 mm	B - 160 mm	H - 70 mm
	426 - 900						je 1								
	901 - 1300						je 2								
351 - 500	bis 425					2	-	75 mm	56,5 mm	2	55 mm				
	426 - 900						je 1								
	901 - 1300						je 2								
501 - 700	bis 425					2	-	100 mm	56,5 mm	2	100 mm				
	426 - 900						je 1								
	901 - 1300						je 2								
701 - 1200	bis 425					3	-	100 mm	56,5 mm	3	100 mm				
	426 - 900						je 1								
	901 - 1300						je 2								
1201 - 1700	bis 425					4	-	100 mm	56,5 mm	4	100 mm				
	426 - 900						je 1								
	901 - 1300						je 2								
1701 - 2200	bis 425					5	-	100 mm	56,5 mm	5	100 mm				
	426 - 900						je 1								
	901 - 1300						je 2								

*** = mesuré à partir du bord extérieur du coffret ** = Equerres de renfort de porte pas inclus dans le conditionnement *** = Veuiller tenir compte des tourniquets supérieurs / inférieurs**

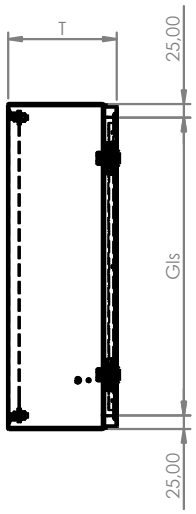

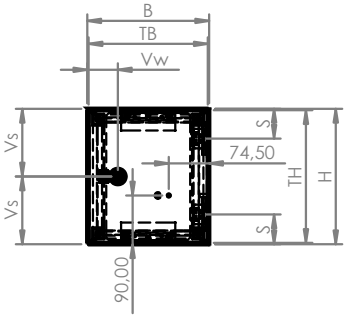

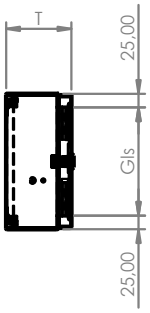

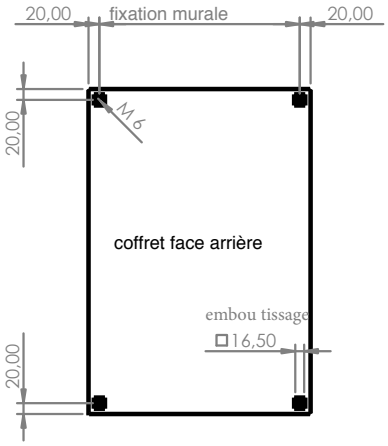

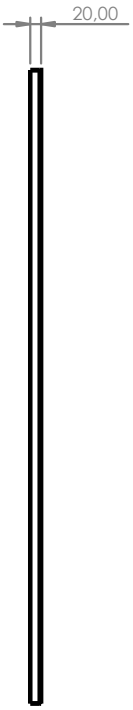

profondeur du coffret > 200 mm

plaque de montage lisse
t = 2,5mm

fixation de la plaque de montage
sur goujons filetés dans le coffret

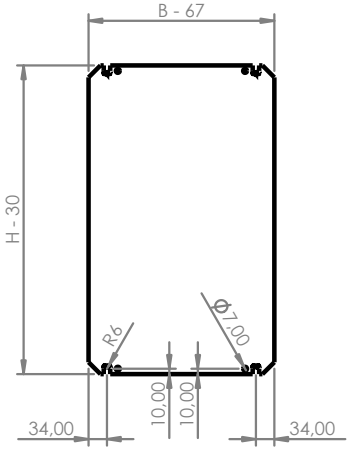

profondeur du coffret < 200 mm

plaque de montage lisse
t = 2,0 mm

fixation de la plaque de
montage sur angle en
forme de Z dans le coffret

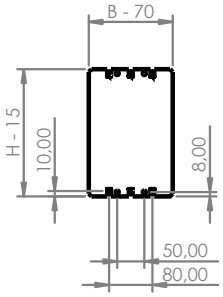

SYSTÈMES D'ARMOIRES

COFFRETS ET BOÎTIERS

X-FRAME

ACCESSOIRES

En tout domaine aussi individuelle que vos exigences : la gamme de produits häwa

häwa – à coup sûr la meilleure solution !

Nous sommes votre partenaire fiable lorsqu'il s'agit de réaliser des systèmes d'armoires et de coffrets de conception ingénieuse, des solutions informatiques intelligentes, des composants thermiques efficaces, mais aussi des bâtis de machines modulaires, sans oublier les caniveaux à câbles adéquats et tous les outils pratiques. Mais nous le sommes avant tout lorsque des solutions individuelles et flexibles sont requises.

De la conception à la logistique avec service livraison et entretien rapides en passant par la construction et la production : chez häwa, vous disposez d'un interlocuteur pour une offre complète – toujours suivie par votre conseiller häwa personnel. Plus de 400 employés engagés se tiennent à votre disposition pour trouver la solution la mieux adaptée aussi bien à vos exigences techniques qu'à votre budget. Des produits de haute qualité en sont le résultat. Produits qui sont à même à satisfaire pleinement à vos exigences, voire à les dépasser – aujourd'hui comme demain.

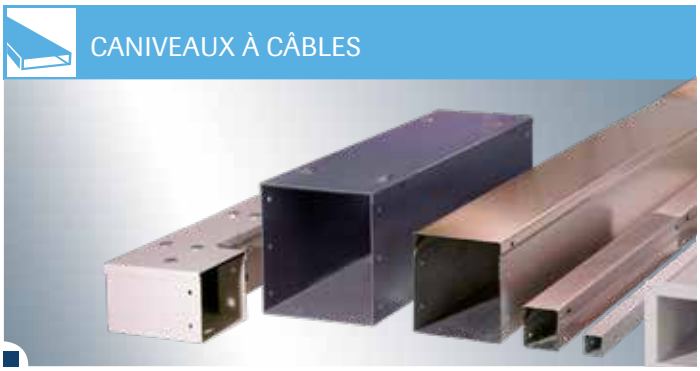

C'est ainsi que nous créons pour vous des solutions uniques :

En fonction de vos besoins
L'équipe häwa est à votre écoute, participe à votre réflexion, vous conseille et vous apporte son soutien, bref – elle veille à la création de solutions exactement adaptées à vos exigences individuelles.

Des contacts personnels
Chez häwa, nous misons sur un contact direct avec le client – votre conseiller häwa est toujours à votre disposition. Il donnera vie à vos idées, vous accompagnera sur la voie de leur réalisation par un suivi serré jusqu'à obtenir la solution optimale.

Fiable
Misez sur un partenaire fiable sur lequel vous pouvez compter dans tous les cas – en particulier lorsqu'il s'agit de la sécurité des composants et de leur fonctionnement dont vous dépendez impérativement. Chez häwa, c'est notre devise : nous tenons ce que nous promettons. C'est aussi simple que cela.

De haute qualité
Chez häwa, nous sommes très exigeants quant à la qualité de nos produits, ce qu'en témoigne d'ailleurs la certification selon DIN EN ISO 9001:2015. C'est également valable pour les domaines conseils et suivis clients. Nous ne nous reposons pas sur nos lauriers – pour vous servir toujours mieux, nous voulons nous améliorer et ce constamment.

Prévoyant
Nous vous surprenons avec nos idées individuelles et solutions raffinées qui satisfont voire dépassent vos attentes – aujourd'hui comme demain ! Car le but poursuivi ne peut être que la solution la mieux adaptée à chacun de vos défis.

häwa

häwa GmbH
Industriestraße 12
D 88489 Wain
Tél. +49 7353 98460
info@haewa.de
www.haewa.de

D 08451 Crimmitschau

Sachsenweg 3
Tel. +49 3762 95271/2
vertrieb.c@haewa.de

D 47167 Duisburg
Gewerbegebiet Neumühl

Theodor-Heuss-Str. 128
Tel. +49 203 346530
vertrieb.d@haewa.de

D 63477 Maintal
Dörnigheim

Carl-Zeiss-Straße 7
Tel. +49 6181 493031
vertrieb.rm@haewa.de

A 4020 Linz

Schmachtl GmbH
Pummererstraße 36
Tel. +43 732 76460
office.linz@schmachtl.at

CH 8967 Widen

häwa (schweiz) ag
Gyrenstrasse 5a
Tel. +41 43 3662222
info@haewa.ch

DK 6400 Sonderborg

Eegholm A/S
Grundtvigs Allé 165 - 169
Tel. +45 73 121212
eegholm@eegholm.dk

E 48450 Etxebarri

Hawea Ibérica, s.l.
Poligono Leguizamón
Calle Guipuzcoa, Pab.9
Tel. +34 944 269521
hawea@ctv.es

F 67600 Sélestat

häwa France Sarl
22, Rue Roswag
Tel. +33 672 71 3309
info@haewa.fr

I 88489 Wain

häwa Italia
Industriestraße 12
Tel. +49 7353 9846115
info@haewa.it

NL 7548 CV Enschede

häwa Nederland B.V.
De Plooy 6
Tel. +31 53 4321835
info@haewa.nl

SE 88489 Wain

häwa Schweden
Industriestraße 12
Tel. +49 7353 98460
info@haewa.se

SE 19561 Arlandastad
(only for tools)

Nelco Contact AB
Dalens Gata 7
Tel. + 46 875 47040
info@nelco.se

USA Duluth, GA 30097

haewa Corporation
3768 Peachtree Crest Drive
Tel. +1 770 9213272
info@haewa.com

© häwa, 01/2024

SYSTÈMES D'ARMOIRES
X-FRAME
BOÎTIERS
ACCESSOIRES
CLIMATISATION
CANIVEAUX À CÂBLES
CONSTRUCTIONS SUR MESURE
OUTILLAGE